Einfallen-Riegelschlösser

- mit oberer Verriegelung
- mit Wechsel
- Falle vernickelt

Bitte gesondert bestellen:
Schließplatte 229 729 (2 Stück für selbsverriegelndes Schloss bei T90),
Befestigungsschrauben 205 479
KS-Falleneinlaufteil
Riegelstangen

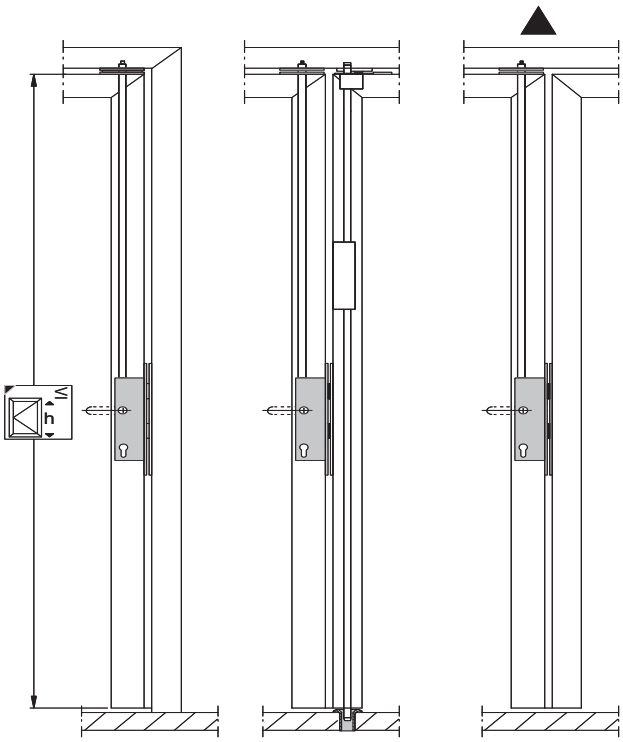

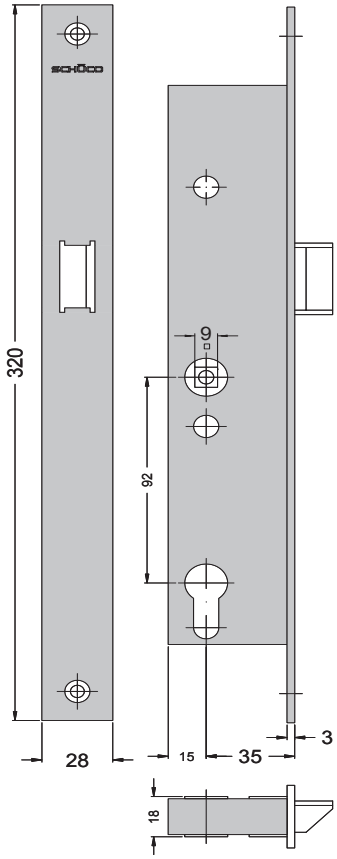

Einsetzbar in: / For use in: / *Utilisable avec:* / Para montar en:	h ≤ mm ≤ 2309	≤ 2509	≤ 3000	▲ ≤ 2500	▲ ≤ 3000
ADS 65.NI FR 30					
ADS 80 FR 30			■	■	□
ADS 80 FR 60					
Firestop T90		■	□	□	□
ADS 65.NI SP		□	■	□	■

211 957	■				■				E	■	■	■	□
211 958		■				■			E	■	■	■	□

Antipanik- Garnitur

- ohne obere Verriegelung
- bestehend aus:
- Einfallen-Riegelschloss, Treibriegelschloss, Schaltschloß Befestigungsmaterial und Bodenschließmulde

Bitte gesondert bestellen:
KS-Falleneinlaufteil 241 217
Befestigungsschrauben 205479, Riegelstangen
*Umlenkgetriebe 241009
Mitnehmerklappe 212646 erforderlich

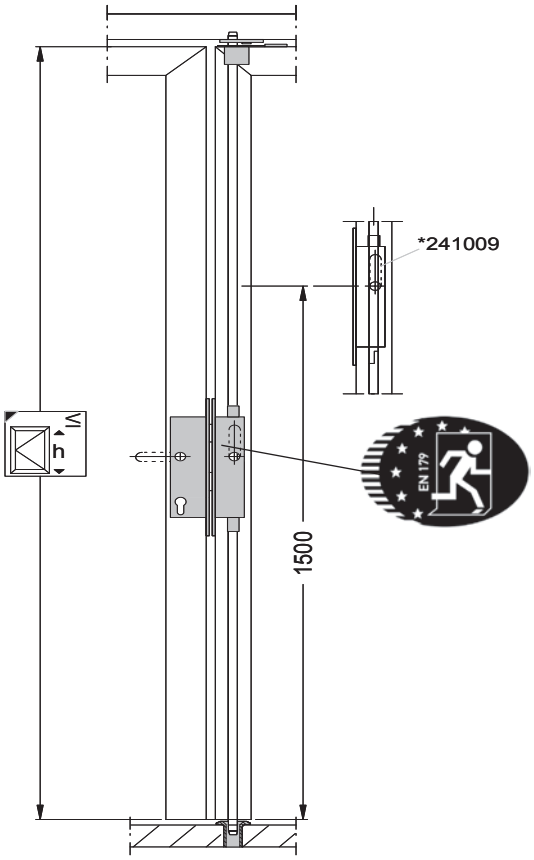

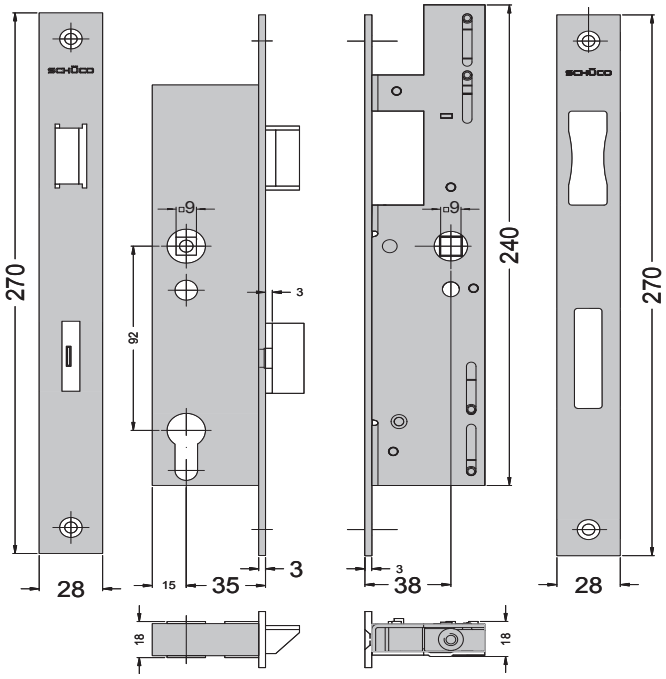

Einsetzbar in: For use in: *Utilisable avec:* Para montar en:	h ≤ mm ≤ 2309	≤ 2500	≤ 3000
ADS 65.NI FR 30			
ADS 80 FR 30	□	■	□
ADS 80 FR 60			
Firestop T90	□	□	□
ADS 65.NI SP	□	□	■

241 005					■				B		■			□
241 006						■			B		■			□
241 021					■				B		■		■	□
241 022						■			B		■		■	□
241 010					■	■			E		■			□
241 025					■				E		■		■	□
241 026						■			E		■		■	□

Antipanik- Garnitur mit E-Öffner ● Panic exit fittings kit with electric strike

Barre antipanique avec gâche électrique ● Juego antipánico con E-abridor

- ohne obere Verriegelung
- bestehend aus:
- Einfallen-Riegelschloss, Treibriegelschloss, Schaltschloß Befestigungsmaterial und Bodenschließmulde

Bitte gesondert bestellen:
E-Öffner Funktionen Rückmeldung und Freilaufdiode,
KS-Falleneinlaufteil 241 217
Befestigungsschrauben 205479, Riegelstangen
*Umlenkgetriebe 241009 unbedingt erforderlich
Mitnehmerklappe 212646 erforderlich

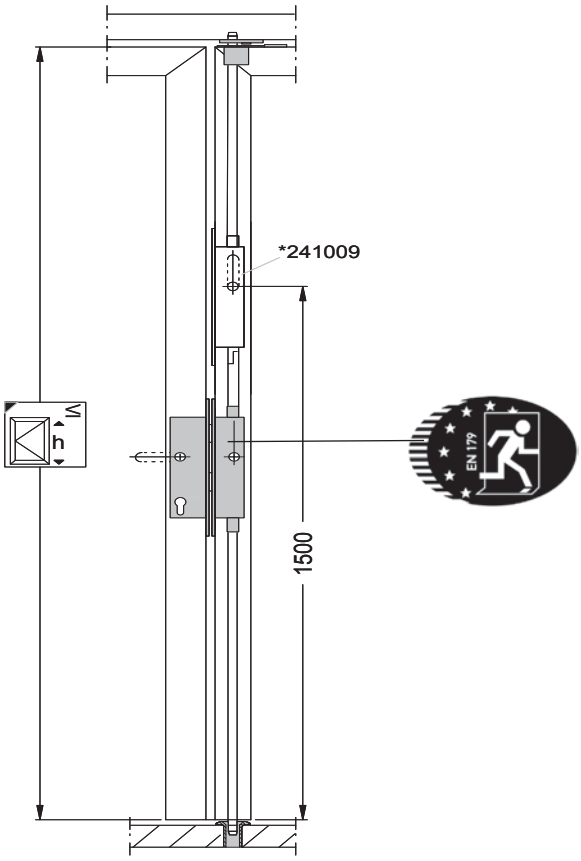

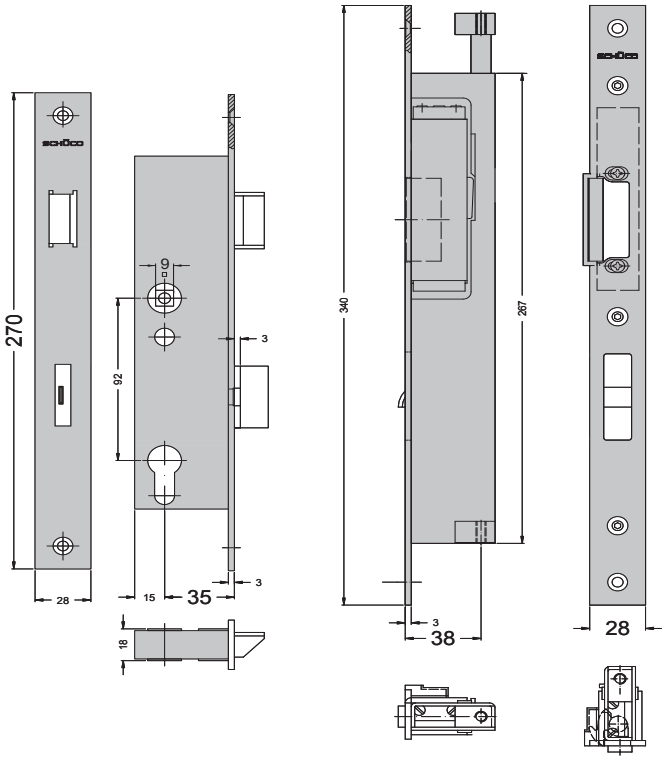

Einsetzbar in: For use in: *Utilisable avec:* Para montar en:	h ≤ mm		
	≤ 2309	≤ 2500	≤ 3000
ADS 65.NI FR 30			
ADS 80 FR 30		■	□
ADS 80 FR 60			
Firestop T90	□	□	□
ADS 65.NI SP	□	□	■

SCHÜCO
241423 DIN LS
12 - 48 V AC / DC
0,2 - 0,4 A (12 -24 V AC/DC)
0,1 - 0,2 A (24 -48 V AC/DC)
CE

SCHÜCO
241424 DIN RS
12 - 48 V AC / DC
0,2 - 0,4 A (12 -24 V AC/DC)
0,1 - 0,2 A (24 -48 V AC/DC)
CE

241 423					■				E		■	■		□
241 424						■			E		■	■		□

Antipanik- Garnitur

- mit oberer Verriegelung
- bestehend aus:
- Einfallen-Riegelschloss, Treibriegelschloss, Schaltschloß Befestigungsmaterial und Bodenschließmulde

Bitte gesondert bestellen:
KS-Falleneinlaufteil 241 217
Befestigungsschrauben 205479, Riegelstangen
*Umlenkgetriebe 241009
Mitnehmerklappe 212646 erforderlich
Gestängeführung 218515 für Standflügel

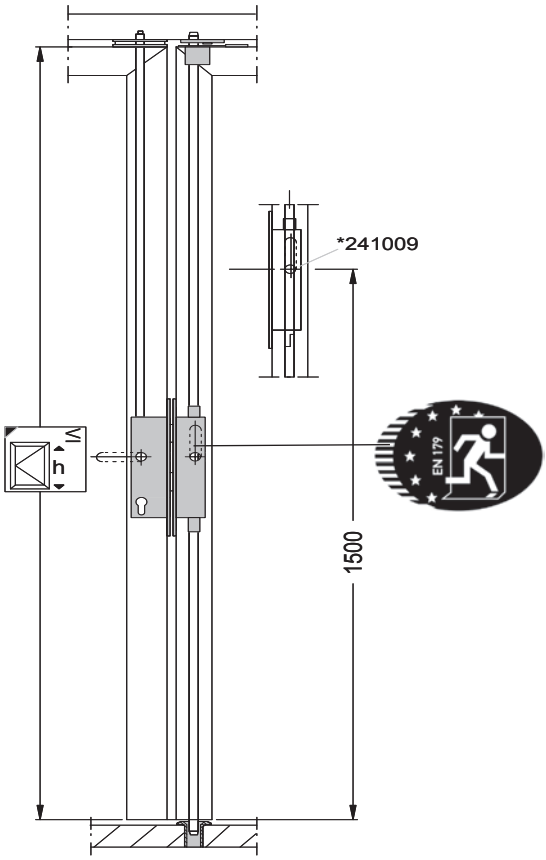

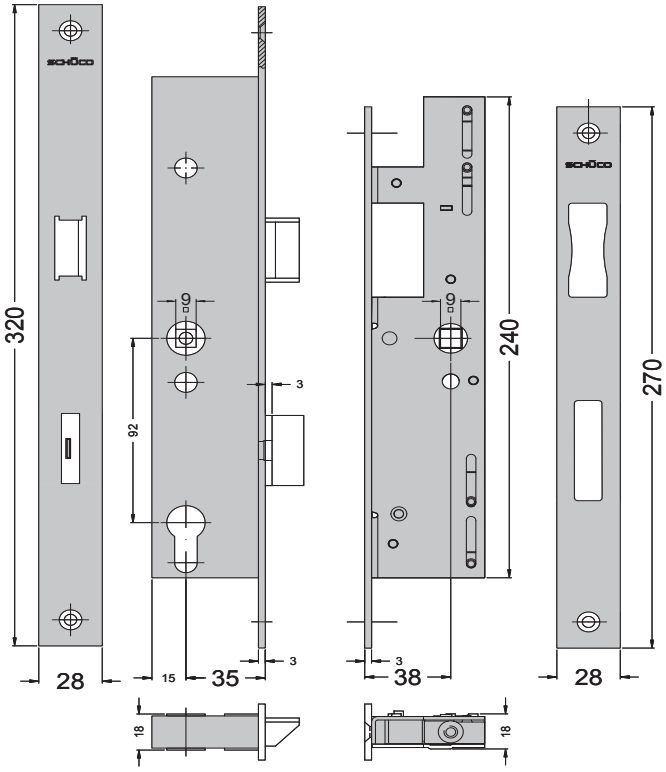

Einsetzbar in: For use in: *Utilisable avec:* Para montar en:	h ≤ mm ≤ 2309	≤ 2500	≤ 3000
ADS 65.NI FR 30			
ADS 80 FR 30		□	■
ADS 80 FR 60			
Firestop T90	□	□	□
ADS 65.NI SP	□	□	■

241 019					■				B		■			□
241 020						■			B		■			□
241 027					■				B		■		■	□
241 028						■			B		■		■	□

Antipanik- Garnitur

- ohne obere Verriegelung
- bestehend aus:
- Einfallen-Riegelschloss, Treibriegelschloss, Schaltschloß Befestigungsmaterial und Bodenschließmulde

Bitte gesondert bestellen:
KS-Falleneinlaufteil 241 217
Befestigungsschrauben 205479, Riegelstangen
*Umlenkgetriebe 241009
Mitnehmerklappe 212646 erforderlich
Gestängeführung 218515 für Standflügel

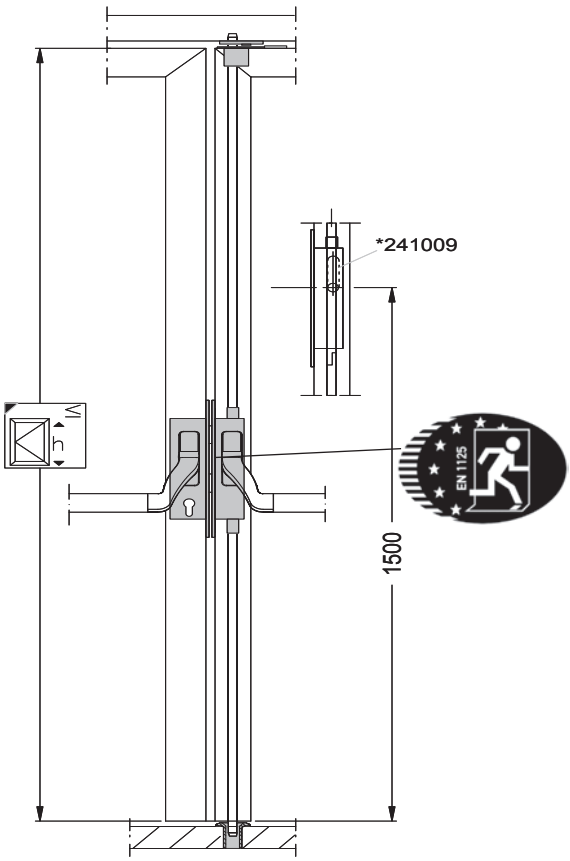

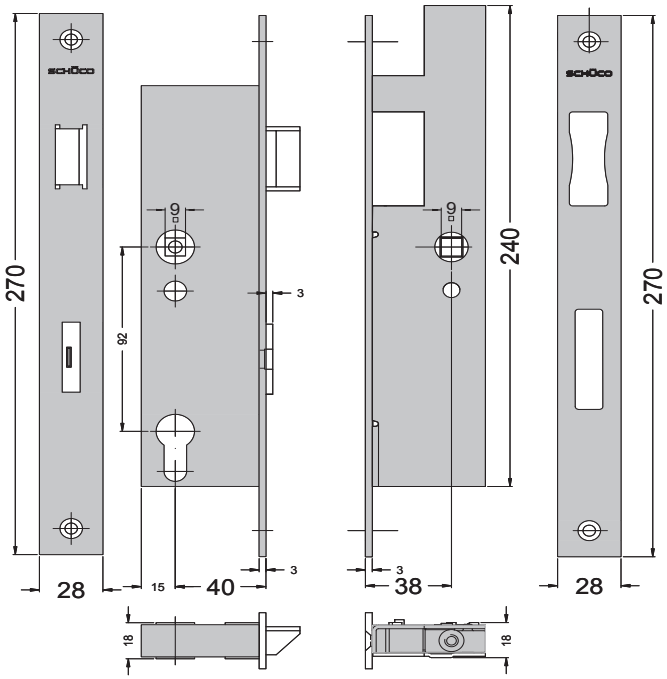

Einsetzbar in: / For use in: / *Utilisable avec:* / Para montar en:	h ≤ 2309 mm	h ≤ 2500 mm	h ≤ 3000 mm
ADS 65.NI FR 30			
ADS 80 FR 30		■	□
ADS 80 FR 60			
Firestop T90	□	□	□
ADS 65.NI SP	□	□	■

													SV	
241 203					■				B	■	■			□
241 204						■			B	■	■			□
241 205					■				B	■	■		■	□
241 206						■			B	■	■		■	□
241 207					■	■			E	■	■			□
241 209					■				E	■	■		■	□
241 210						■			E	■	■		■	□

Antipanik- Garnitur mit E-Öffner

- ohne obere Verriegelung
- bestehend aus:
- Einfallen-Riegelschloss, Treibriegelschloss, Schaltschloß Befestigungsmaterial und Bodenschließmulde

Bitte gesondert bestellen:
E-Öffner Funktionen Rückmeldung und Freilaufdiode,
KS-Falleneinlaufteil 241 217
Befestigungsschrauben 205479, Riegelstangen
*Umlenkgetriebe 241009 unbedingt erforderlich
Mitnehmerklappe 212646 erforderlich
Gestängeführung 218515 für Standflügel

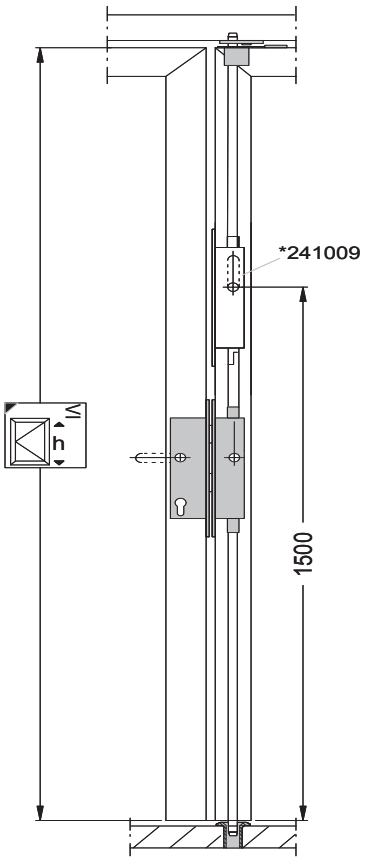

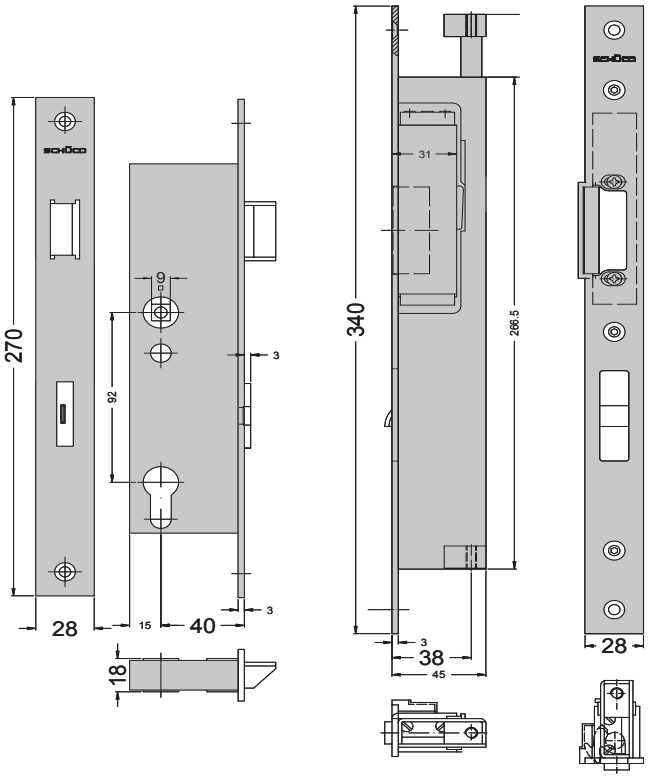

Einsetzbar in: For use in: *Utilisable avec:* Para montar en:	≤ 2309	≤ 2500	≤ 3000
ADS 65.NI FR 30			
ADS 80 FR 30		■	□
ADS 80 FR 60			
Firestop T90	□	□	□
ADS 65.NI SP	□	□	■

SCHÜCO

241425 DIN LS
12 - 48 V AC / DC
0,2 - 0,4 A (12 -24 V AC/DC)
0,1 - 0,2 A (24 -48 V AC/DC)
CE

SCHÜCO

241426 DIN RS
12 - 48 V AC / DC
0,2 - 0,4 A (12 -24 V AC/DC)
0,1 - 0,2 A (24 -48 V AC/DC)
CE

241 425					■				E		■	■		□
241 426						■			E		■	■		□

Antipanik- Garnitur

- mit oberer Verriegelung
- bestehend aus:
- Einfallen-Riegelschloss, Treibriegelschloss, Schaltschloß Befestigungsmaterial und Bodenschließmulde

Bitte gesondert bestellen:
KS-Falleneinlaufteil 241 217
Befestigungsschrauben 205479, Riegelstangen
*Umlenkgetriebe 241009
Mitnehmerklappe 212646 erforderlich
Gestängeführung 218515 für Standflügel

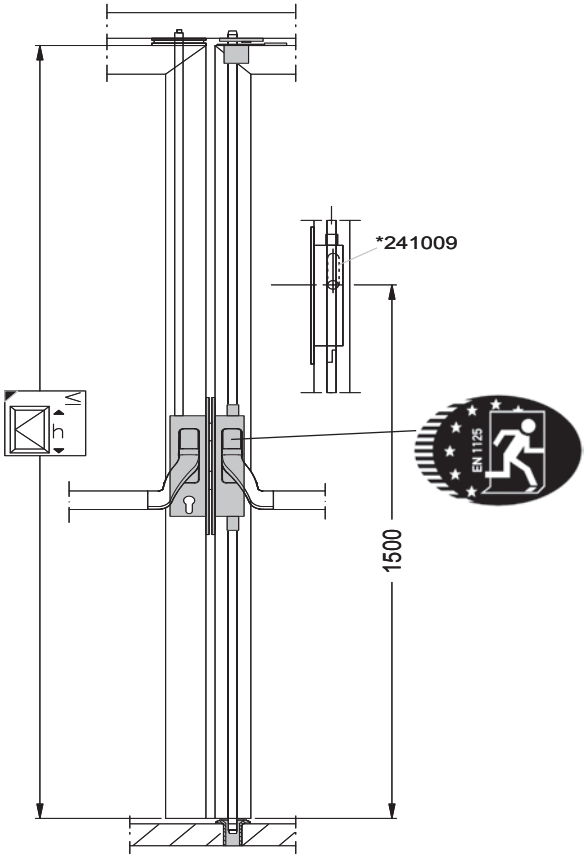

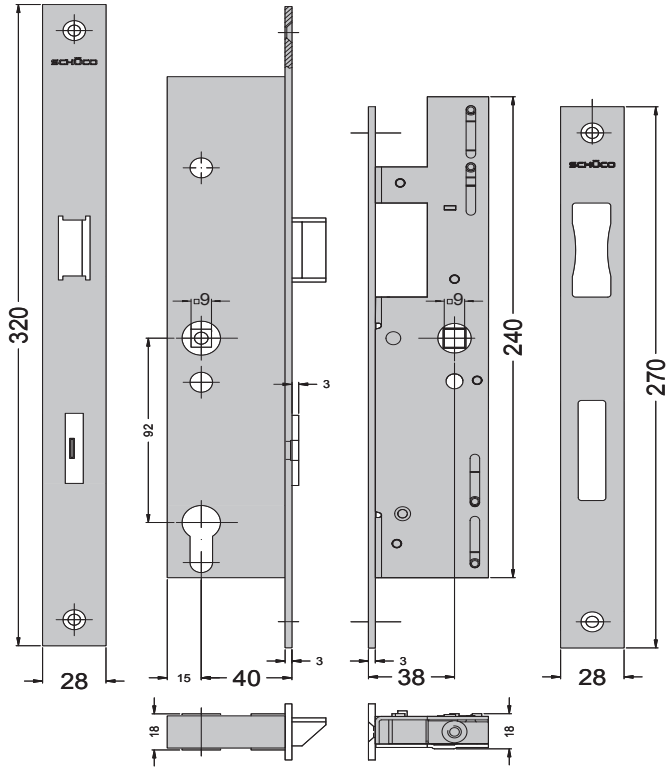

Einsetzbar in: / For use in: / *Utilisable avec:* / Para montar en:	h ≤ mm ≤ 2309	≤ 2500	≤ 3000
ADS 65.NI FR 30			
ADS 80 FR 30		□	■
ADS 80 FR 60			
Firestop T90	□	□	□
ADS 65.NI SP	□	□	■

241 211					■				B	■	■			□
241 212						■			B	■	■			□
241 213					■				B	■	■		■	□
241 214						■			B	■	■		■	□

Umlenkgetriebe

- für Standflügel
- bei Montage des Standflügel-Türdrückers in ≥ 1500 mm Höhe
- Einsatz bei Antipanikgarnituren

Achtung:
Nicht für Türen nach DIN EN 1125 geeignet!

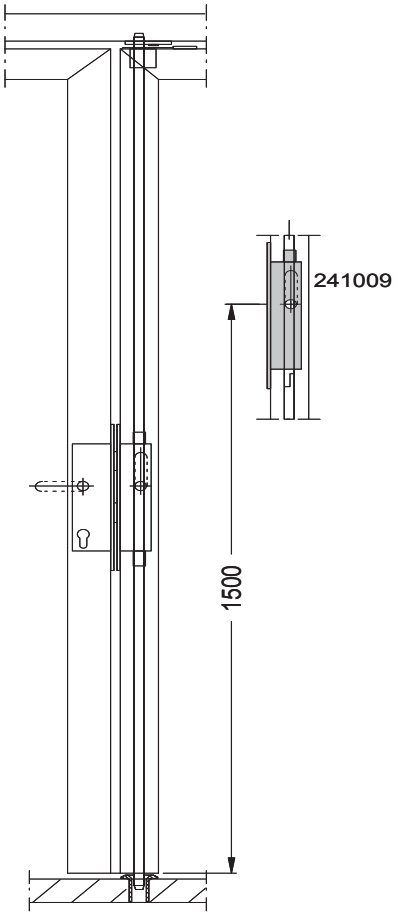

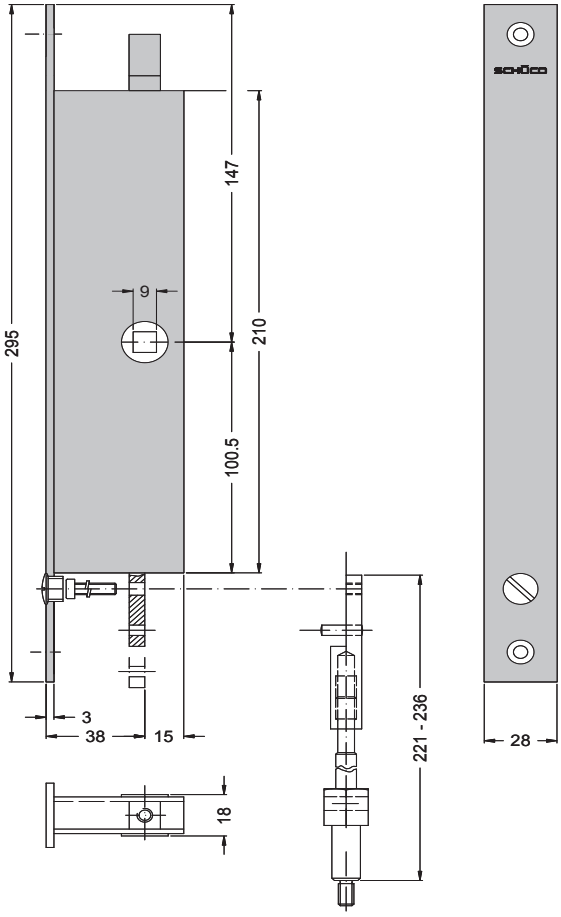

241 009					■	■					■

Schüco SafeMatic

- eintourig, mit Wechsel
- ohne Befestigungsmaterial
- Falle und Fallenriegel umlegbar
- inkl. Schließplatten

Bitte gesondert bestellen:
Kabelübergang für Ausführung mit E-Öffner, Befestigungsmaterial, Falleneinlaufteil 241217
Für WK2 Standflügelverriegelung 241243 erforderlich

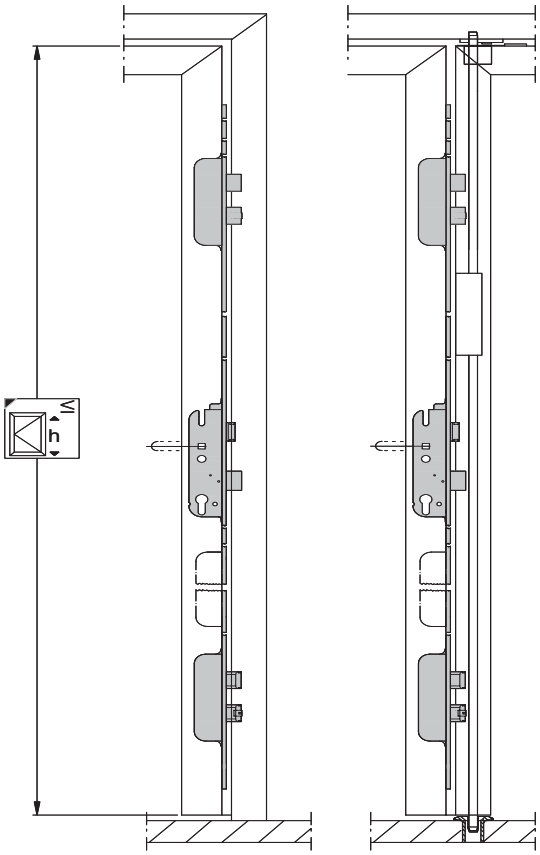

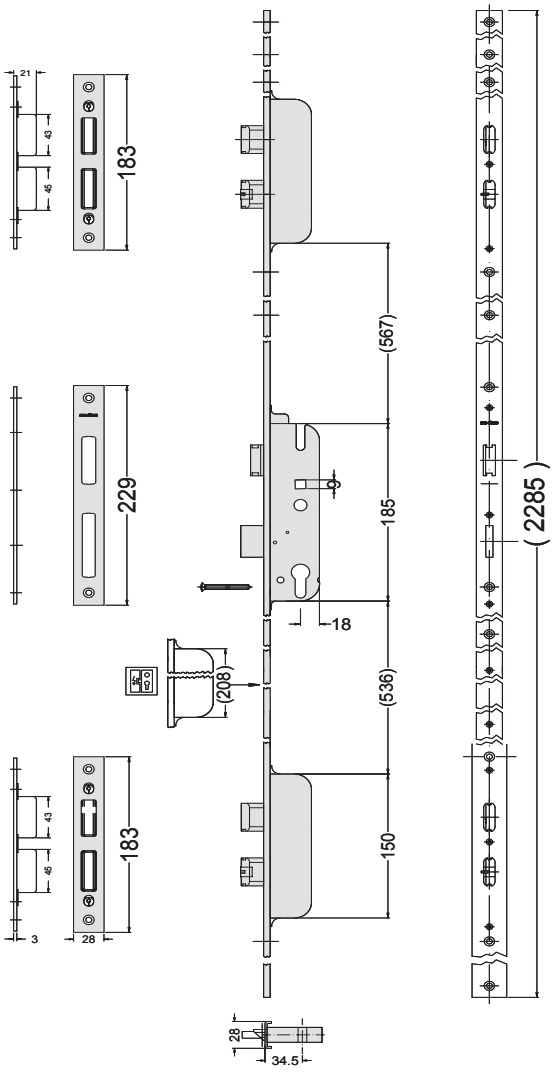

Einsetzbar in: For use in: *Utilisable avec:* Para montar en:	≤ h mm ≤ 2309	≤ 2500	≤ 3000
ADS 65.NI FR 30			
ADS 80 FR 30		■	□
ADS 80 FR 60			
Firestop T90	□	□	□
ADS 65.NI SP		■	

													SV	WK2
241 415	■	■	■	■	■	■	■	■					■	■
241 416	■	■			■	■			E	■	■		■	
241 417	■	■	■	■	■	■	■	■				■	■	■
241 418	■	■			■	■			E	■	■	■	■	

Schüco SafeMatic

- eintourig, mit Wechsel
- ohne Befestigungsmaterial
- Falle und Fallenriegel umlegbar
- inkl. Schließplatten

Bitte gesondert bestellen:
Kabelübergang für Ausführung mit E-Öffner, Befestigungsmaterial, Falleneinlaufteil 241217

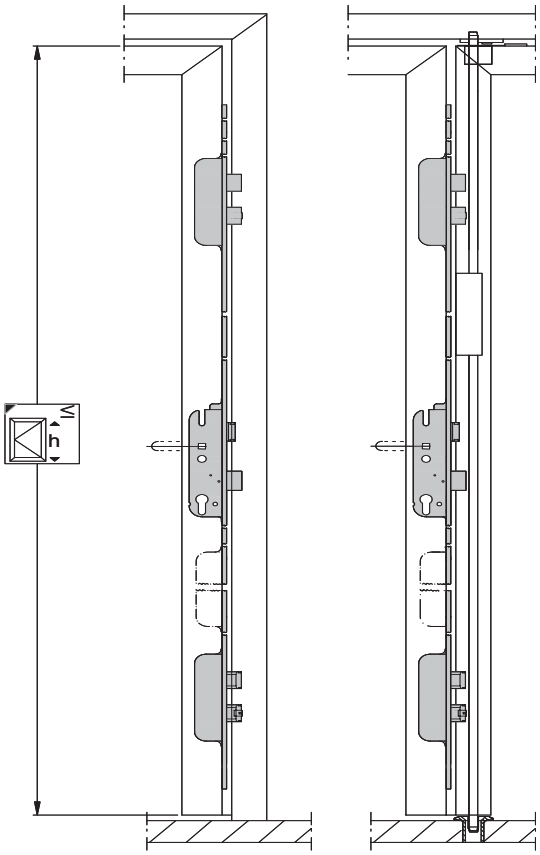

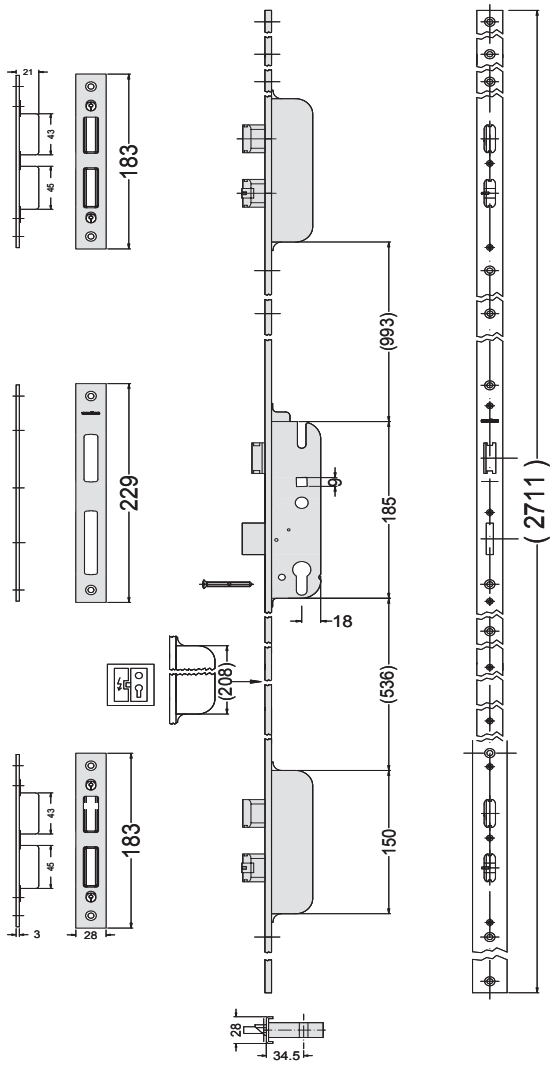

Einsetzbar in: For use in: *Utilisable avec:* Para montar en:	≤ h mm ≤ 2309	≤ 2500	≤ 3000
ADS 65.NI FR 30			
ADS 80 FR 30		□	■
ADS 80 FR 60			
Firestop T90	□	□	□
ADS 65.NI SP	□	□	■

													SV	WK2
241 419	■	■	■	■	■	■	■	■					■	
241 420	■	■			■	■			E	■	■		■	
241 421	■	■	■	■	■	■	■	■				■	■	
241 422	■	■			■	■			E	■	■	■	■	

Schwenkriegelbolzenschloß

- ohne Antipanikfunktion, mit Wechsel
- inkl. Nebenschließplatten und Aufbohrschutz für Schloßkästen, zusätzlicher Sicherungsbolzen und Türluftreduzierung. Einsatzmöglichkeit der E-Öffner
- Falle und Fallenriegel umlegbar

Bitte gesondert bestellen:
Schließplatte 266 071, Befestigungsschrauben 205 480, 205 479
Falleneinlaufteil 241217
Für WK2/WK3 Standflügelverriegelung 241243 erforderlich

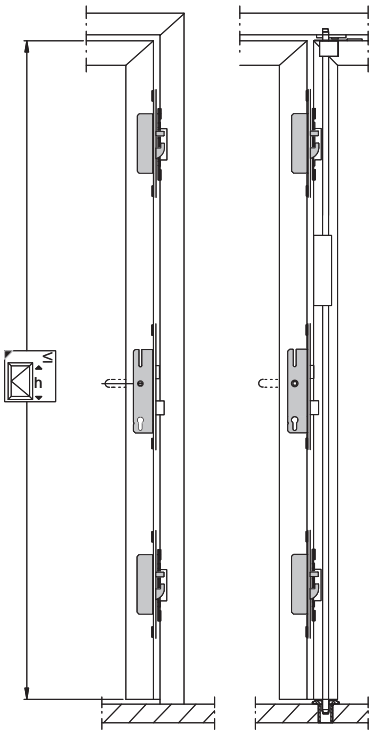

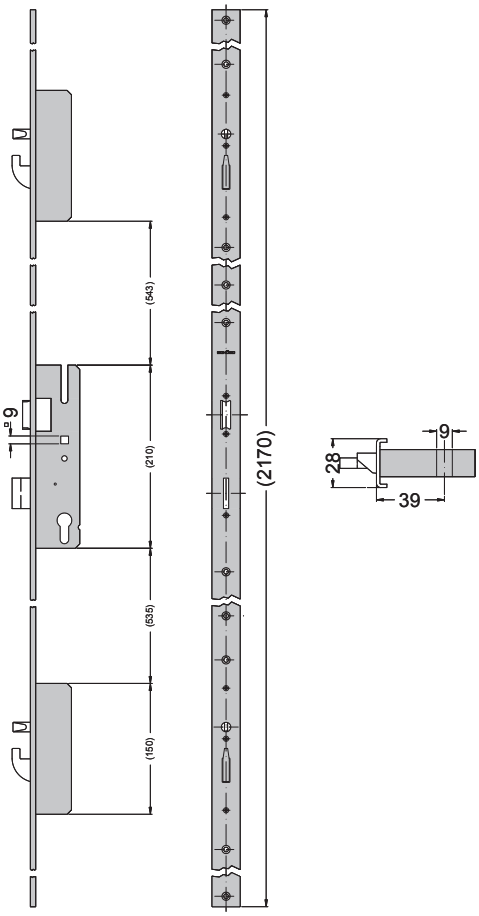

Einsetzbar in: For use in: *Utilisable avec:* Para montar en:	h ≤ mm		
	≤ 2309	≤ 2500	≤ 3000
ADS 65.NI FR 30			
ADS 80 FR 30		■	□
ADS 80 FR 60			
Firestop T90	□	□	□
ADS 65.NI SP	□	□	□

												WK2	WK3	
211 612	■	■	■	■	■	■	■	■				■	■	

Zubehör Einbruchhemmung

Schüco-Profilzylinder

	H T B	
211 976	45/35	1

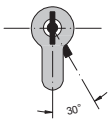

Schließbartstellung 30° nach DIN 18254

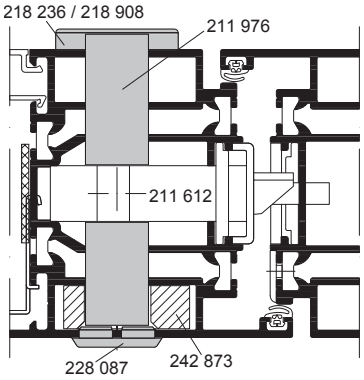

- mit Aufbohr- und Kernziehschutz
- mit Not- und Gefahrenfunktion
- inkl. 3 Schlüssel
- inkl. Sicherungskarte
- zugelassen nach VdS-Klasse B
- entspricht DIN V 18254 (Klasse 2)

Profilzylinder- Rosette

228 087		10

aus Kunststoff, schwarz
Die Rosette wird von außen im Bereich des Profilzylinders in die Bohrung eingeklipst.

Fe AlMg PVC		
INOX	EV1	
218 908		1
	218 236	10

Sicherheits-Profilzylinder-Rosetten

innen, in ovaler Ausführung

PZ-Schutz

242 873		1

nur bei WK3 erforderlich

Einsatz in Flügelprofile 150350, 150360

Typenschild für Einbruchhemmung

WK1	WK2	WK3	
288 074	**288 075**	**288 076**	1

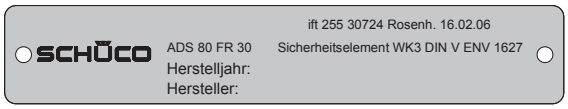

Sicherheitsschlösser

- Selbstverriegelnd mit Kreuzfalle und Riegel, intergrierte Panikfunktion und Wechselfunktion
- inkl. Schließplatten

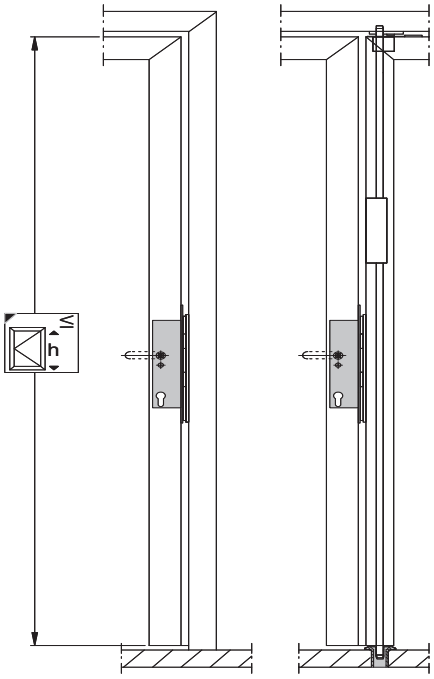

Bitte gesondert bestellen:
Befestigungsschrauben 205 479,
Steuereinheit für Sicherheitsschloß 509X
Anschlußkabel für Steuergerät
Falleneinlaufteil 241217

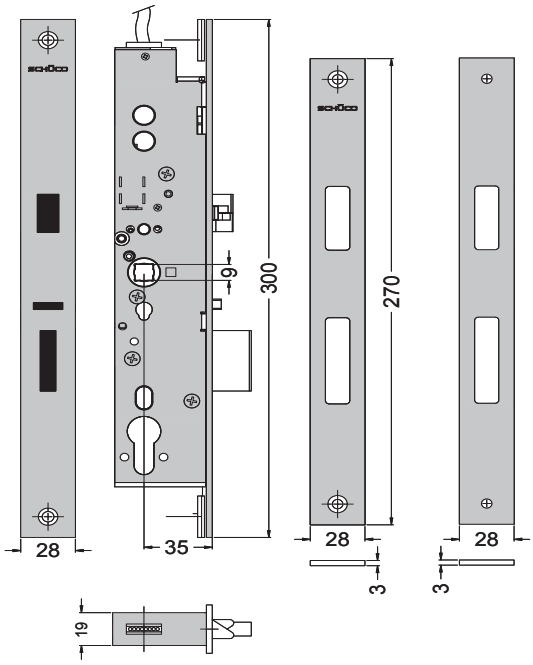

Einsetzbar in: / For use in: / *Utilisable avec:* / Para montar en:	h ≤ mm ≤ 2309	≤ 2500	≤ 3000
ADS 65.NI FR 30			
ADS 80 FR 30		■	□
ADS 80 FR 60			
Firestop T90	□	□	□
ADS 65.NI SP	□	□	■

Sicherheitsschloß 409X-Microschalter

elektrisch überwachtes Schaltschloß mit integrierten manipulationsgeschützten Detektoren zur Überwachung von Falle und Riegel

211 993	■	■			■	■			E		■		■	■

Sicherheitsschloß 509X-Motorausführung mit externer Steuerung

Motorschloß mit Ablaufsicherung für höchste Sicherheit und manipulationsgeschützten Detektoren zur Überwachung von Falle und Riegel

211 992	■	■			■	■			E		■		■	■

Sicherheitsschloß 709X-Drückersteuerung

elektrisch überwachtes Schaltschloß mit geteilter Drückernuß zum elektrieschen Ein-/Auskuppeln des Außendrückers und manipulationsgeschützten Detektoren zur Überwachung von Falle und Riegel

211 994	■	■			■	■			B		■		■	■

Zubehör für Sicherheitschloß

Anschlusskabel

hochflexibel, 12-adrig, mit einseitig angeschlagener Kupplung, zur verpolungssicheren Verbindung mit dem Sicherheitschloss 409X, 509X, 709X

		m
266 063		10

Steuerung für 509X

Zum Betrieb des Sicherheitsschlosses 509X inkl. Netzgerät

	~ / =	
266 064	**12 V DC, 4,5A**	1
266 072	**24 V DC, 2,5A**	1

Elektro-Sicherheitsschloss 809

- Nur über Sonderbestellung lieferbar!
- bestehend aus:
- Selbsverriegelndes Elektro-Sicherheitsschloss 809, Schliessplatten, Anschlusskabel 5,5 m, Spannung 12 V DC

Bitte gesondert bestellen:
Befestigungsschrauben 205479.
Falleneinlaufteil 241217

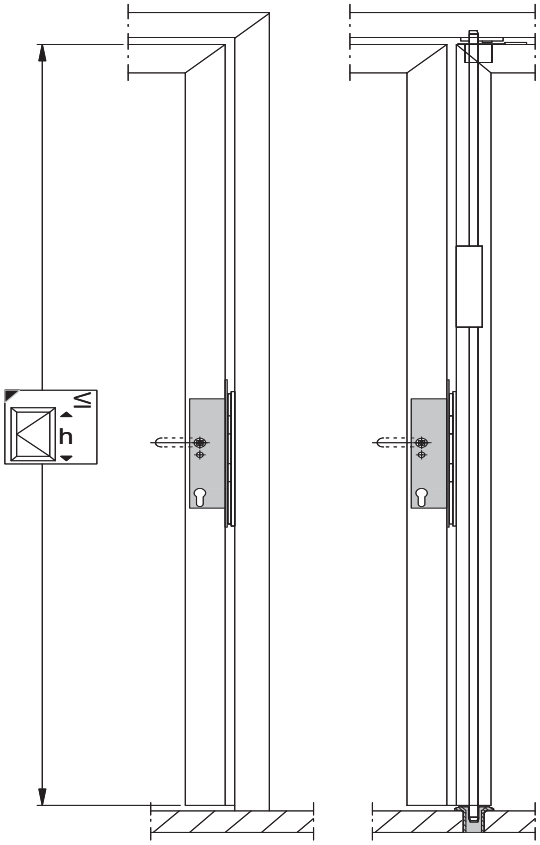

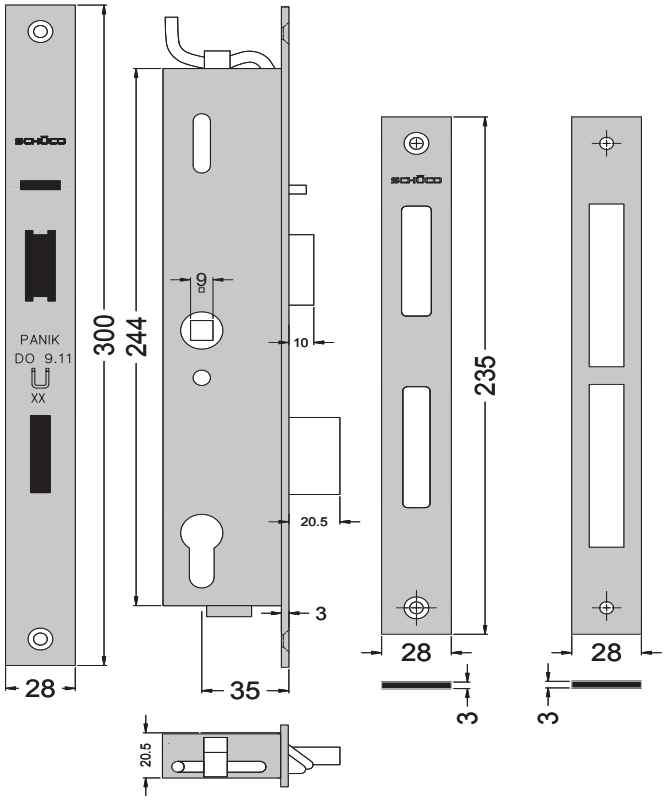

Einsetzbar in: For use in: *Utilisable avec:* Para montar en:	≤ h mm ≤ 2309	≤ 2500	≤ 3000
ADS 65.NI FR 30			
ADS 80 FR 30		■	□
ADS 80 FR 60			
Firestop T90	□	□	□
ADS 65.NI SP	□	□	■

211 678				■				■	B		■		■	■
211 679	■				■				B		■		■	■
211 680			■				■		B		■		■	■
211 681		■				■			B		■		■	■

Standflügelverriegelung für zweiflügelige Brandschutztüren

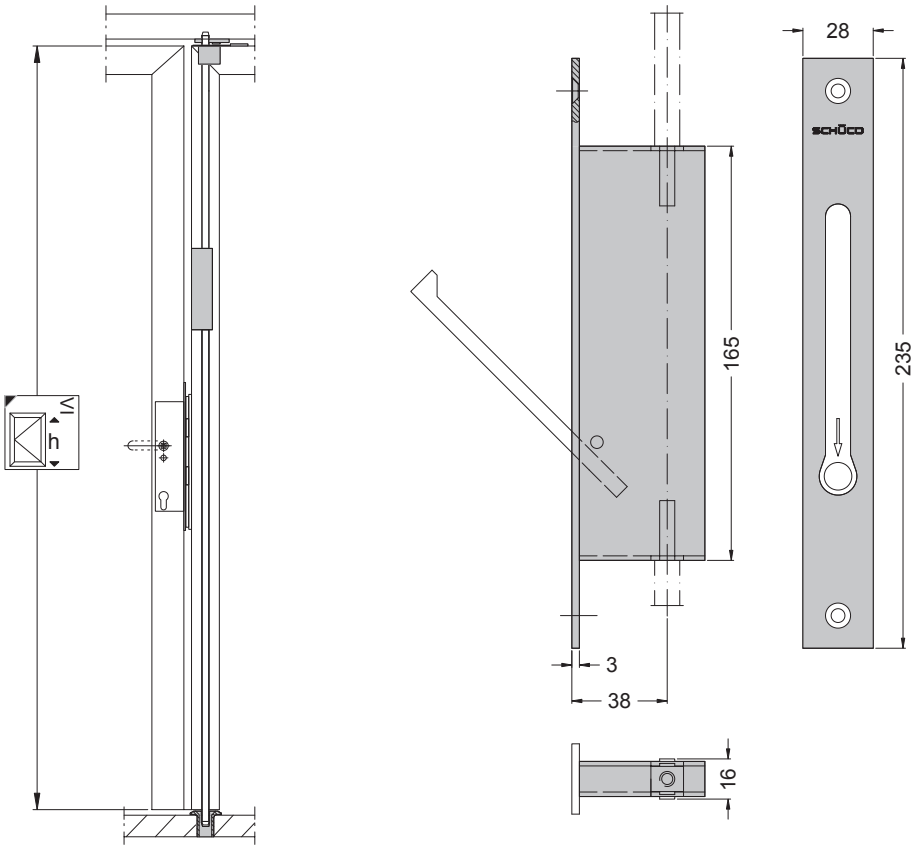

passend für alle Riegel-Fallenschlösser

bestehend aus:

- Falztreibriegel, Edelstahlstulp
- Schaltschloß mit Befestigungs- und Verriegelungsplatte
- Bodenschließmulde
- Befestigungsschrauben 205479, Riegelstangen und Gestängeführung 218515 gesondert bestellen

Einsetzbar in: For use in: *Utilisable avec:* Para montar en:	≤ h mm ≤ 2309	≤ 2509	≤ 3000
ADS 65.NI FR 30			
ADS 80 FR 30		□	■
ADS 80 FR 60			
Firestop T90	□	■	□
ADS 65.NI SP	□	□	■

241 029					■	■	■	■			1

Standflügelverriegelung Einbruchhemmend WK2/WK3

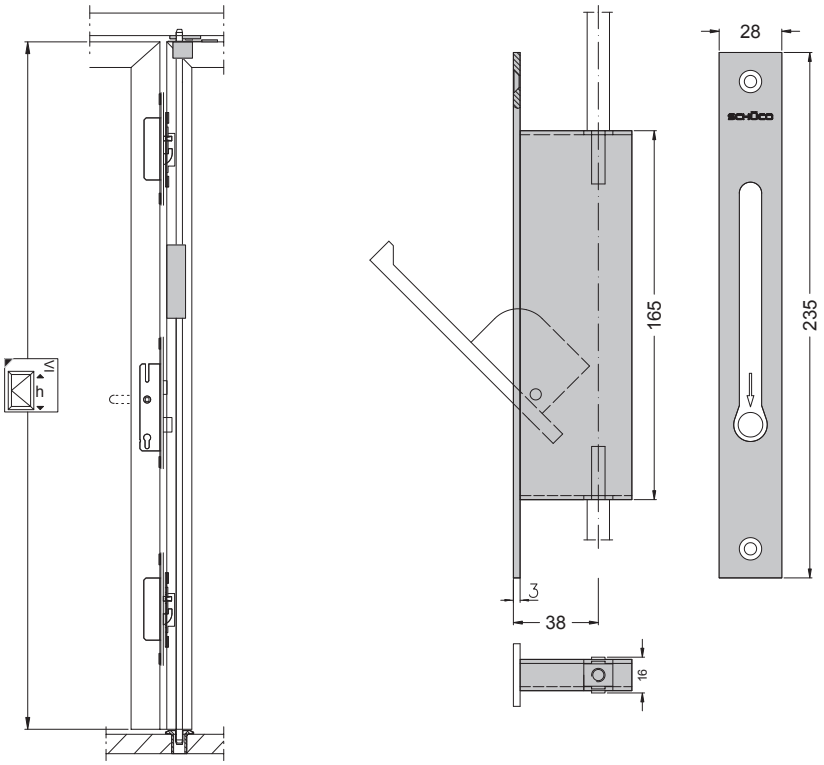

passend für Schwenkriegelbolzenschloss und Schüco SafeMatic

bestehend aus:

- Falztreibriegel, Edelstahlstulp
- Schaltschloß mit Befestigungs- und Verriegelungsplatte
- Bodenschließmulde
- Türfalzreduzierung
- Treibstangenführung
- Befestigungsschrauben, Riegelstangen und Gestängeführung 218515 gesondert bestellen

Einsetzbar in: For use in: *Utilisable avec:* Para montar en:	h ≤ mm		
	≤ 2309	≤ 2500	≤ 3000
ADS 65.NI FR 30			
ADS 80 FR 30		■	□
ADS 80 FR 60			
Firestop T90	□	□	□
ADS 65.NI SP	□	□	□

												WK2	WK3	
241 243					■	■	■	■				■	■	1

ECO-Standflügelverriegelung

ECO secondary leaf locking

Verrouillage ECO pour vantail secondaire

Cierres para hoja pasiva-ECO

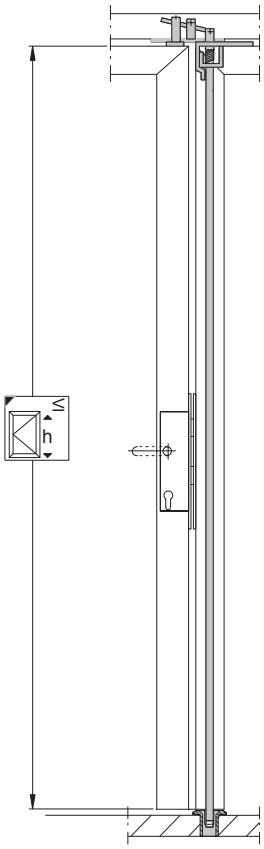

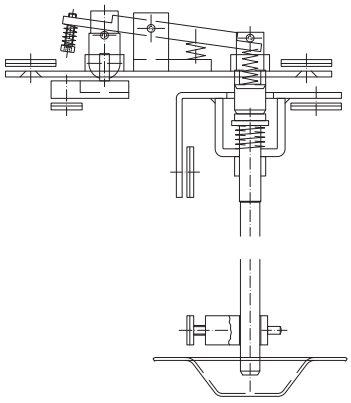

Funktion:

Im Standflügel ist eine Riegelstange rückfedernd eingebaut.
Der Riegelbolzen der Obenverriegelung drückt auf die Riegelstange, die den Standflügel unten im Boden verriegelt.

Bei geöffnetem Gangflügel wird über Federkraft der Riegelbolzen zurückgezogen.
Der Standflügel ist nicht mehr verriegelt.

für Einfallen-Riegelschlösser ohne obere Verriegelung

bestehend aus:

- Obenverriegelung
- Riegelstange 10 mm
- Untenverriegelung
- Bodenschließmulde
- Bitte Gestängeführung 218515 gesondert bestellen

- Mitnehmerklappe 212 646 erforderlich
- Wahlweise ohne untere Verriegelung einsetzbar

Einsetzbar in: For use in: *Utilisable avec:* Para montar en:	≤ h mm ≤ 2309	≤ 2500	≤ 3000
ADS 65.NI FR 30			
ADS 80 FR 30		■	□
ADS 80 FR 60			
Firestop T90	■	□	□
ADS 65.NI SP	□	■	□

211 749					■	■	■	■			1

Riegelstangen für Einfallen-Riegelschloß mit oberer Verriegelung

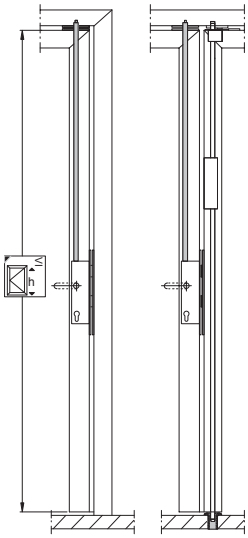

Einsetzbar in: For use in: *Utilisable avec:* Para montar en:	h ≤ mm ≤ 2250	h ≤ mm ≤ 2509	h ≤ mm ≤ 3000
ADS 65.NI FR 30			
ADS 80 FR 30		□	■
ADS 80 FR 60			
Firestop T90	□	■	□
ADS 65.NI SP	□	□	■

									h ≤			
211 745	■	■	■	■	■	■	■	■	≤ 2250	■	■	1
211 746	■	■	■	■	■	■	■	■	> 2250 ≤ 2500	■	■	1
211 747	■	■	■	■	■	■	■	■	> 2500 ≤ 2750	■	■	1
211 748	■	■	■	■	■	■	■	■	> 2750	■	■	1

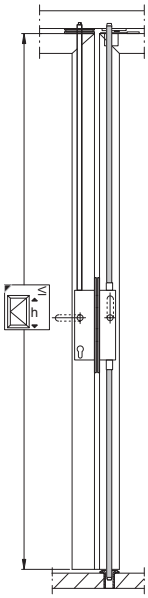

Riegelstangen für Antipanik-Gegenkasten

Einsetzbar in: For use in: *Utilisable avec:* Para montar en:	h ≤ mm ≤ 2250	h ≤ mm ≤ 2509	h ≤ mm ≤ 3000
ADS 65.NI FR 30			
ADS 80 FR 30		□	■
ADS 80 FR 60			
Firestop T90	□	■	□
ADS 65.NI SP	□	□	■

									h ≤			
238 397					■	■	■	■	≤ 2509	■	■	1
238 504					■	■	■	■	> 2500	■	■	1

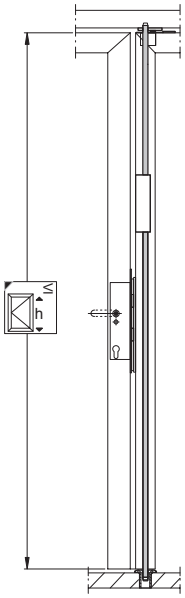

Riegelstangen für Standflügelverriegelung

Einsetzbar in: For use in: *Utilisable avec:* Para montar en:	h ≤ mm ≤ 2250	h ≤ mm ≤ 2509	h ≤ mm ≤ 3000
ADS 65.NI FR 30			
ADS 80 FR 30		□	■
ADS 80 FR 60			
Firestop T90	□	■	□
ADS 65.NI SP	□	□	■

									h ≤			
238 502					■	■	■	■	≤ 2509			1
238 503					■	■	■	■	> 2500			1

Schließplatte

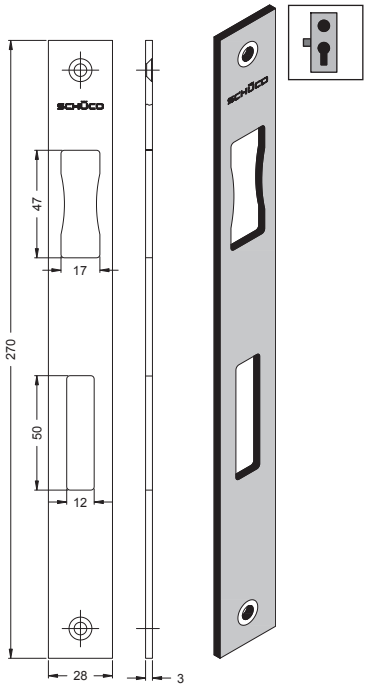

Schließplatten für Einfachverriegelungen
Ausführung als Flachstulp 28 x 3 mm, Edelstahl

bestehend aus:
- Schließplatte
- Befestigungsschrauben 205 479 gesondert bestellen

Einsetzbar in: • For use in: *Utilisable avec:* • Para montar en:	
ADS 65.NI FR 30	
ADS 80 FR 30	■
ADS 80 FR 60	
Firestop T90	■
ADS 65.NI SP	■

229 729	■	■	■	■	■	■	■	■		INOX	■	■	■		1

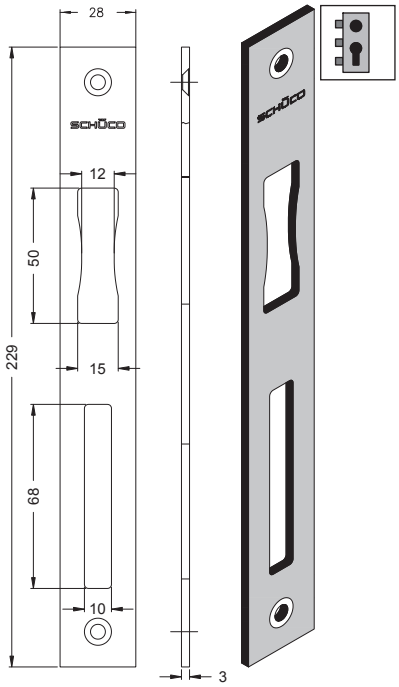

Schließplatte für Schwenkriegel-Bolzenschloss
Ausführung als Flachstulp 28 x 3 mm, Edelstahl

bestehend aus:
- Schließplatte für Hauptschloß
- Befestigungsschrauben 205 479 gesondert bestellen

Einsetzbar in: • For use in: *Utilisable avec:* • Para montar en:	
ADS 65.NI FR 30	
ADS 80 FR 30	■
ADS 80 FR 60	
Firestop T90	□
ADS 65.NI SP	□

266 071	■	■	■	■	■	■	■	■		INOX				■	1

E-Öffner für ein- und zweiflügelige Brandschutztüren

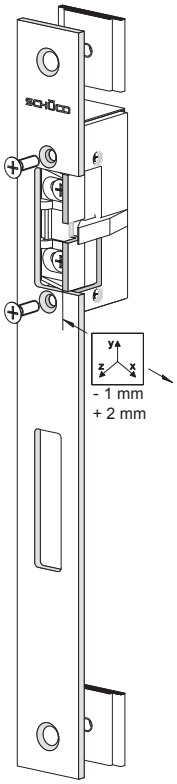

Elektrischer Türöffner 12-48 V AC/DC
passend für Riegel-Fallenschlösser
Dauerbetriebsfest 12 und 24 V AC/DC ± 15%

bestehend aus:

- 1 Stück E-Öffner für Riegel-Fallenschlösser
- Schließblech
- intergrierte bipolare EMV Schutzdiode
- Futterstück
- Befestigungsschrauben 205479 gesondert bestellen

Einsetzbar in: • For use in: *Utilisable avec:* • Para montar en:	
ADS 65.NI FR 30	
ADS 80 FR 30	■
ADS 80 FR 60	
Firestop T90	■
ADS 65.NI SP	□

Wenn die Stromabgabe des Drehtürantriebes nicht ausreicht, muß ein zusätzliches Netzgerät eingesetzt werden, z.B. wenn Geräte, wie Sensorleisten, Rauchmelder, Radarbewegungsmelder zusätzlich angeschlossen werden.

Nennspannung	12 - 48 V AC/DC
Stromaufnahme	0,2 - 0,4 A (12-24 V AC/DC) 0,1 - 0,2 A (24-48 V AC/DC)

266 360	■	■	■	■	■	■	■	■	■	INOX		1
266 361	■	■	■	■	■	■	■	■	■	INOX	■	1

E-Öffner für ein- und zweiflügelige Brandschutztüren

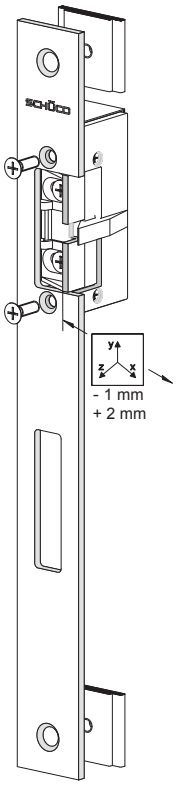

Elektrischer Türöffner 8-28 V AC/DC
passend für Riegel-Fallenschlösser
Dauerbetriebsfest 12 und 24 V AC/DC ± 15%

bestehend aus:

- 1 Stück E-Öffner für Riegel-Fallenschlösser
- Schließblech
- intergrierter Signalprozessor
- intergrierte bipolare EMV Schutzdiode
- Futterstück
- Befestigungsschrauben 205479 gesondert bestellen

Einsetzbar in: • For use in: *Utilisable avec:* • Para montar en:	
ADS 65.NI FR 30	
ADS 80 FR 30	■
ADS 80 FR 60	
Firestop T90	■
ADS 65.NI SP	□

Legende • Key *Légende* • Leyenda	
	mit Rückmeldung
**	Nur über Sonderbestellung lieferbar!

- Empfehlung bei Einsatz von Drehtürantrieben oder bei hohen Vorlasten auf der Falle.
- geringe Stromaufnahme von nur 0,1 A
- Freigabe unter erhöhter Vorlast auch bei Gleichstrom durch Signalprozessor

Nennspannung	8 - 28 V AC/DC
Stromaufnahme	0,1 A

266 364 **	■	■	■	■	■	■	■	■	■	INOX		1
266 365 **	■	■	■	■	■	■	■	■	■	INOX	■	1

Neue Montage und Verarbeitungshinweise beachten!

E-Öffner für ein- und zweiflügelige Brandschutztüren

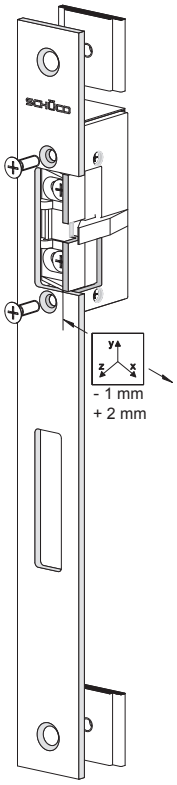

Elektrischer Türöffner 12-48 V AC/DC
passend für Riegel-Fallenschlösser
Dauerbetriebsfest 12 und 24 V AC/DC ± 15%

bestehend aus:

- 1 Stück E-Öffner für Riegel-Fallenschlösser
- Schließblech
- intergrierte bipolare EMV Schutzdiode
- integrierte Geräuschdämpfung
- Futterstück
- Befestigungsschrauben 205479 gesondert bestellen

Einsetzbar in: • For use in: *Utilisable avec:* • Para montar en:	
ADS 65.NI FR 30	
ADS 80 FR 30	■
ADS 80 FR 60	
Firestop T90	■
ADS 65.NI SP	□

- Empfehlung für EInsatz in geräusch-sensiblen Bereichen, z.B Krankenhaus
- gedämpfte Rückstellung der E-Öffner-Falle

Nennspannung	12 - 48 V AC/DC
Stromaufnahme	0,2 - 0,4 A (12-24 V AC/DC) 0,1 - 0,2 A (24-48 V AC/DC)

266 368 **	■	■	■	■	■	■	■	■	■	INOX		1
266 369 **	■	■	■	■	■	■	■	■	■	INOX	■	1

E-Öffner-Garnitur für ein- und zweiflügelige Brandschutztüren

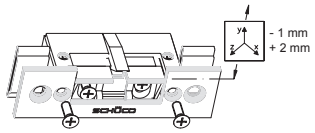

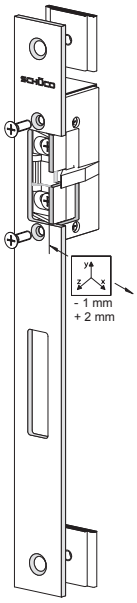

Elektrischer Türöffner-Garnitur 12-48 V AC/DC
passend für Riegel-Fallenschlösser
Dauerbetriebsfest 12 und 24 V AC/DC ± 15%

bestehend aus:

- 1 Stück E-Öffner für Riegel-Fallenschloss
- 1 Stück E-Öffner für obere Verriegelung
- 2 Schließbleche
- intergrierte bipolare EMV Schutzdiode
- Futterstück
- Befestigungsschrauben 205479 gesondert bestellen

Einsetzbar in: • For use in: *Utilisable avec:* • Para montar en:	
ADS 65.NI FR 30	
ADS 80 FR 30	■
ADS 80 FR 60	
Firestop T90	■
ADS 65.NI SP	□

Legende • Key *Légende* • Leyenda	
	mit Rückmeldung
**	Nur über Sonderbestellung lieferbar!

Wenn die Stromabgabe des Drehtürantriebes nicht ausreicht, muß ein zusätzliches Netzgerät eingesetzt werden, z.B. wenn Geräte, wie Sensorleisten, Rauchmelder, Radarbewegungsmelder zusätzlich angeschlossen werden.

Nennspannung	12 - 48V AC/DC
Stromaufnahme	0,4 - 0,8 A (12-24 V AC/DC) 0,2 - 0,4 A (24-48 V AC/DC)

266 362	■	■	■	■	■	■	■	■	■	INOX		1
266 363 **	■	■	■	■	■	■	■	■	■	INOX	■	1

Neue Montage und Verarbeitungshinweise beachten!

E-Öffner-Garnitur für ein- und zweiflügelige Brandschutztüren

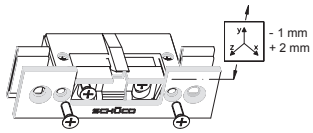

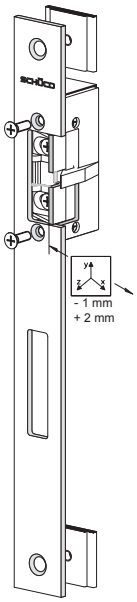

Elektrischer Türöffner-Garnitur 8-28 V AC/DC
passend für Riegel-Fallenschlösser
Dauerbetriebsfest 8 und 12 V AC/DC ± 15%

bestehend aus:

- 1 Stück E-Öffner für Riegel-Fallenschloss
- 1 Stück E-Öffner für obere Verriegelung
- 2 Schließbleche
- intergrierter Signalprozessor
  intergrierte bipolare EMV Schutzdiode
- Futterstück
- Befestigungsschrauben 205479 gesondert bestellen

Einsetzbar in: • For use in: *Utilisable avec:* • Para montar en:	
ADS 65.NI FR 30	
ADS 80 FR 30	■
ADS 80 FR 60	
Firestop T90	■
ADS 65.NI SP	□

Legende • Key *Légende* • Leyenda	
	mit Rückmeldung
**	Nur über Sonderbestellung lieferbar!

- Empfehlung bei Einsatz von Drehtürantrieben oder bei hohen Vorlasten auf der Falle.
- geringe Stromaufnahme von nur 0,1 A
- Freigabe unter erhöhter Vorlast auch bei Gleichstrom durch Signalprozessor

Nennspannung	8 - 28 V AC/DC
Stromaufnahme	0,2 A

266 366 **	■	■	■	■	■	■	■	■	■	INOX		1
266 367 **	■	■	■	■	■	■	■	■	■	INOX	■	1

E-Öffner-Garnitur für ein- und zweiflügelige Brandschutztüren

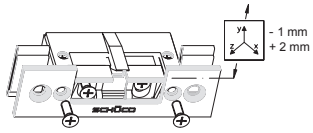

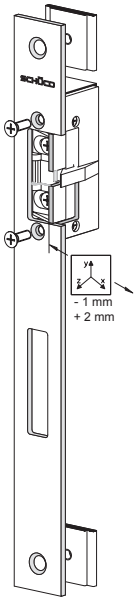

Elektrischer Türöffner-Garnitur 12-48 V AC/DC
passend für Riegel-Fallenschlösser
Dauerbetriebsfest 12 und 24 V AC/DC ± 15%

bestehend aus:

- 1 Stück E-Öffner für Riegel-Fallenschloss
- 1 Stück E-Öffner für obere Verriegelung
- 2 Schließbleche
- intergrierte bipolare EMV Schutzdiode
  integrierte Geräuschdämpfung
- Futterstück
- Befestigungsschrauben 205479 gesondert bestellen

Einsetzbar in: • For use in: *Utilisable avec:* • Para montar en:	
ADS 65.NI FR 30	
ADS 80 FR 30	■
ADS 80 FR 60	
Firestop T90	□
ADS 65.NI SP	□

Legende • Key *Légende* • Leyenda	
	mit Rückmeldung
**	Nur über Sonderbestellung lieferbar!

- Empfehlung für EInsatz in geräusch-sensiblen Bereichen, z.B Krankenhaus
- gedämpfte Rückstellung der E-Öffner-Falle

Nennspannung	12 - 48V AC/DC
Stromaufnahme	0,4 - 0,8 A (12-24 V AC/DC) 0,2 - 0,4 A (24-48 V AC/DC)

266 370 **	■	■	■	■	■	■	■	■	■	INOX		1
266 371 **	■	■	■	■	■	■	■	■	■	INOX	■	1

Neue Montage und Verarbeitungshinweise beachten!

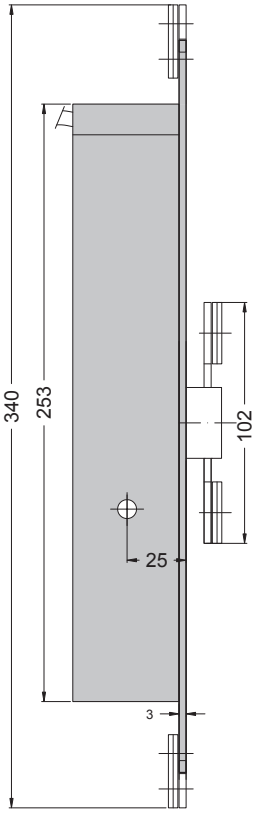

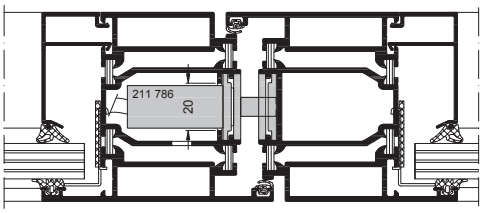

Notruf Blockschloß NBS 10

211 786		1

Nur als zusätzliches Schloß einsetzbar
Montage oberhalb bzw. unterhalb des Haupschlosses.
Betriebsspannung 12 V
Befestigungszubehör in Eigenfertigung
Befestigungsschrauben 205457 gesondert bestellen

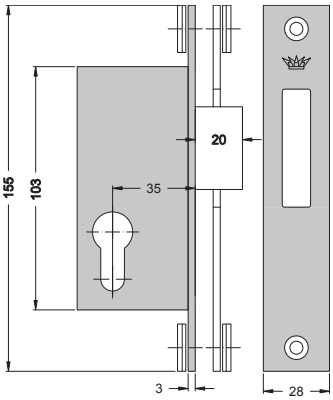

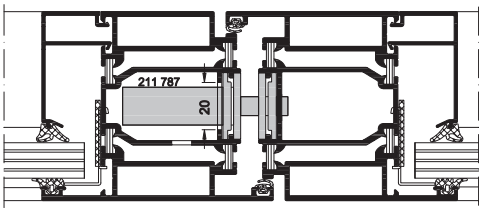

Riegelschloß

211 787		1

Nur als zusätzliches Schloß einsetzbar
Montage oberhalb bzw. unterhalb des Haupschlosses.
Befestigungszubehör in Eigenfertigung
Befestigungsschrauben 205457 gesondert bestellen

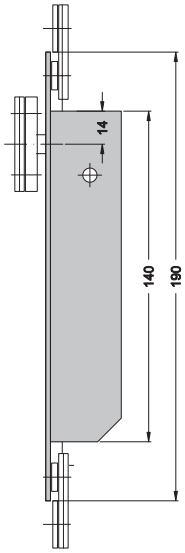

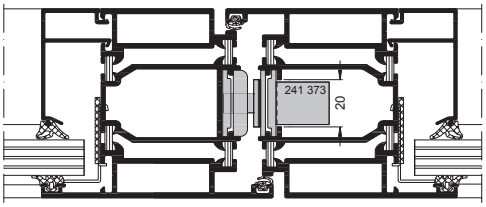

Sperrelement

241 373		1

Nur als zusätzliches Schloß einsetzbar
Einbau wahlweise in Stand- oder Gangflügelrahmen
wahlweise oberhalb bzw. unterhalb des Haupschlosses.
Befestigungszubehör in Eigenfertigung
Befestigungsschrauben 205457 gesondert bestellen

Verschlußüberwachung VdS-Klasse C
auch für Türen mit E-Öffner

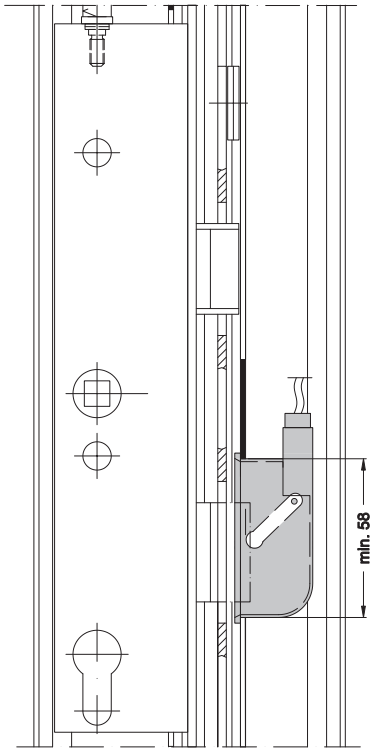

Technische Daten:

Schaltspannung	: DC 100 V
Schaltstrom	: 0,5 A
Ansprechweg	: einstellbar
Riegelausschluß	: max. 20 mm
Kabellänge	: 6 m

Riegelschaltkontakt

262 626		1

Der Riegelschaltkontakt wird im Schließblech so eingebaut, daß die Schaltnase durch den Schloßriegel nach hinten gekippt wird

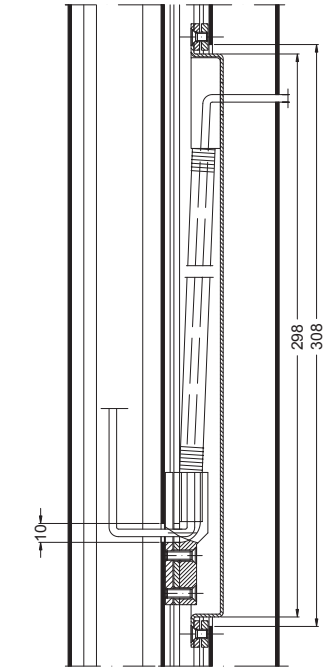

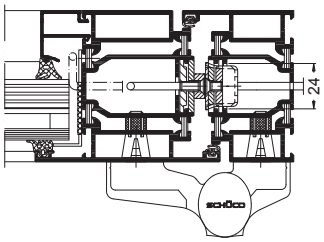

Kabelübergang (verdeckt)

229 730		1

Der Kabelübergang gewährleistet die einwandfreie Stromübertragung zum Türöffner
Türöffnungswinkel max.: 180°
Leitung max. 7 mm Durchmesser
Befestigungsschrauben 205457 gesondert bestellen

Bei der Leitungsführung ist darauf zu achten , daß die Leitung ungehindert nachgeführt werden kann und sich nicht im Zargen- oder Türprofil verklemmt

Öffnungsüberwachung VdS-Klasse C

Für elektronische Öffnungs- und Verschlußüberwachung von Türen

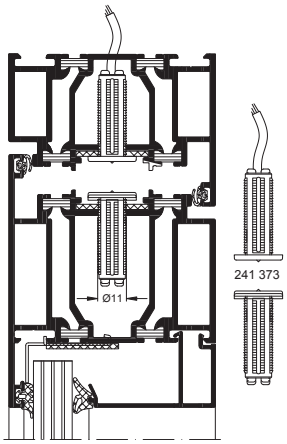

Technische Daten:

Kontaktspannung	: 100 V DC
Schaltstrom	: 0,5 A
Schutzart	: IP 67
Kontaktbelastung	: 10 W
Kabellänge	: 6 m

Magnetschalter-Set

262 696		1

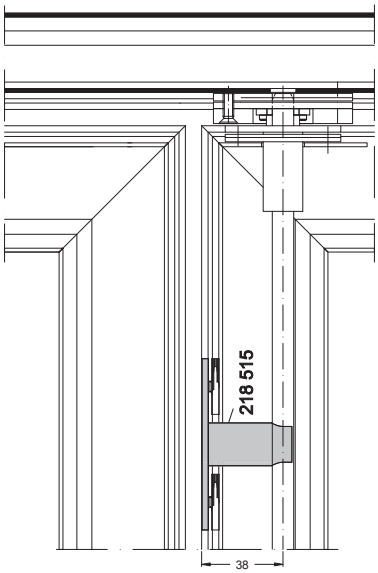

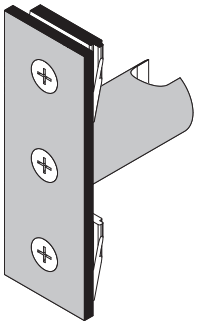

bestehend aus:
Stulpblech, Befestigungsschrauben und Futterstücke
(Nachträgliche Einbau möglich. Einbau wahlweise)

Gestängeführung

218 515		1

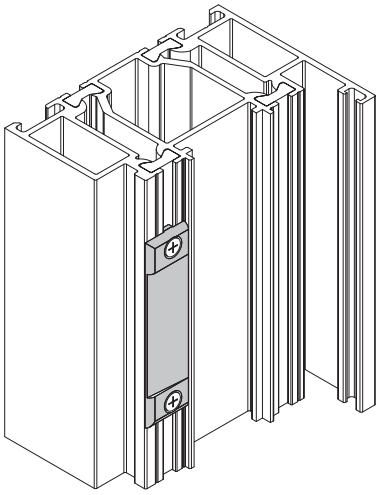

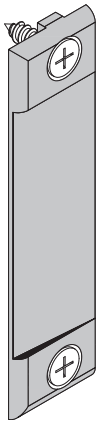

aus Kunststoff
DIN links/rechts verwendbar
Passend für alle Riegelfallenschlösser sowie E-öffner

KS-Falleneinlaufteil

241 217		20

Schüco-Sicherheitsprofilzylinder

241 216	50/50	1

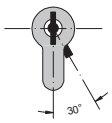

Schließbartstellung 30° nach DIN 18254

- mechanisches 3 Kurven-Wendeschlüsselsystem mit 12 ungefederten Sperrstiften, die über Zwangssteuerung mittels 2 Druckschiebern die 6 Schlüsselkurven abfragen.
  Die Sperrleiste im Kern kontrolliert die obere bzw. untere Querprofilierung des Schlüssels.
  Beim Drehen des Profilzylinders wird der Schlüssel an 24 Positionen gleichzeitig abgefragt.

- mit Aufbohr- und Kernziehschutz
- mit Not- und Gefahrenfunktion
- incl. 3 Schlüssel
- incl. Sicherungskarte
- Schüco-Signierung

Stangengriff für Fluchttürsysteme nach EN 1125

- für Antipanikschloss nach DIN EN 1125
- mit integriertem Getriebe und Hochhaltefeder
- Drückernuß: 9 mm Vierkant
- mit 1150/1500 mm Griffrohr
- ohne PZ-Lochung
- DIN links/rechts verwendbar
- incl. Befestigungsmaterial.

- Der Einsatzbereich dieser Stangengriffe sind hoch beanspruchte Türen, wie z.B. in Krankenhäusern, Schulen, Kindergärten, Flughäfen, Gaststätten oder Einkaufszentren.

Ausführung in Aluminium

Beschlag:

innen: Stangengriff
außen: Drücker / Türgriff

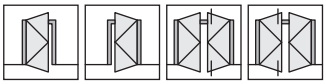

bei 2 flg. Türen die Dornmaße der Schlösser beachten!

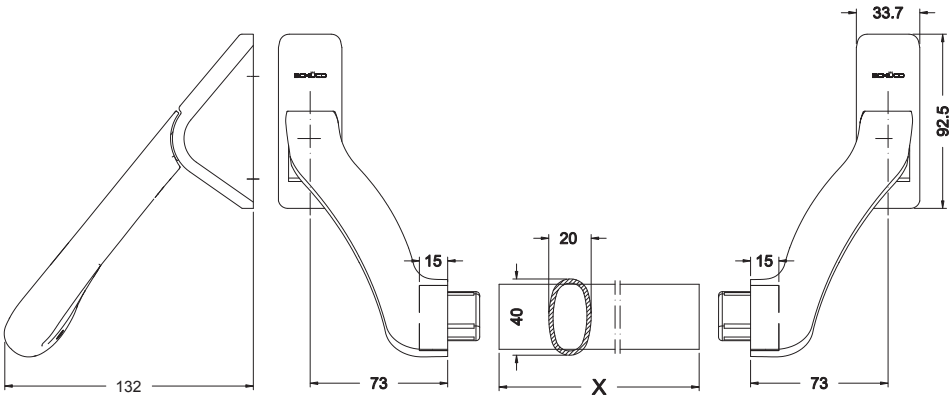

				mm	
Alu	C0	**240 150**	☐	1150	1
INOX		**240 151**	☐	1150	1
Alu	C0	**240 216**	☐	1500	1
INOX		**240 217**	☐	1500	1

Druckstange für Fluchttürsysteme nach EN 1125

- mit integriertem Getriebe
- 9 mm Vierkant
- mit Griffrohr 758 - 1158 mm oder 1058 - 1458 mm
- ohne PZ-Lochung
- incl. Befestigungsmaterial.

			mm	
Alu	C0	240 224	758 - 1158	1
Alu	INOX Look	240 228	758 - 1158	1
INOX		240 226	758 - 1158	1
Alu	C0	240 225	1058 - 1458	1
Alu	INOX Look	240 229	1058 - 1458	1
INOX		240 227	1058 - 1458	1

Der Einsatzbereich dieser Druckstangen sind hoch beanspruchte Türen, wie z.B. in Krankenhäusern, Schulen, Kindergärten, Flughäfen, Gaststätten oder Einkaufszentren.

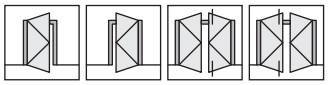

Beschlag:

- innen: Druckstange
  außen: Drücker / Türgriff

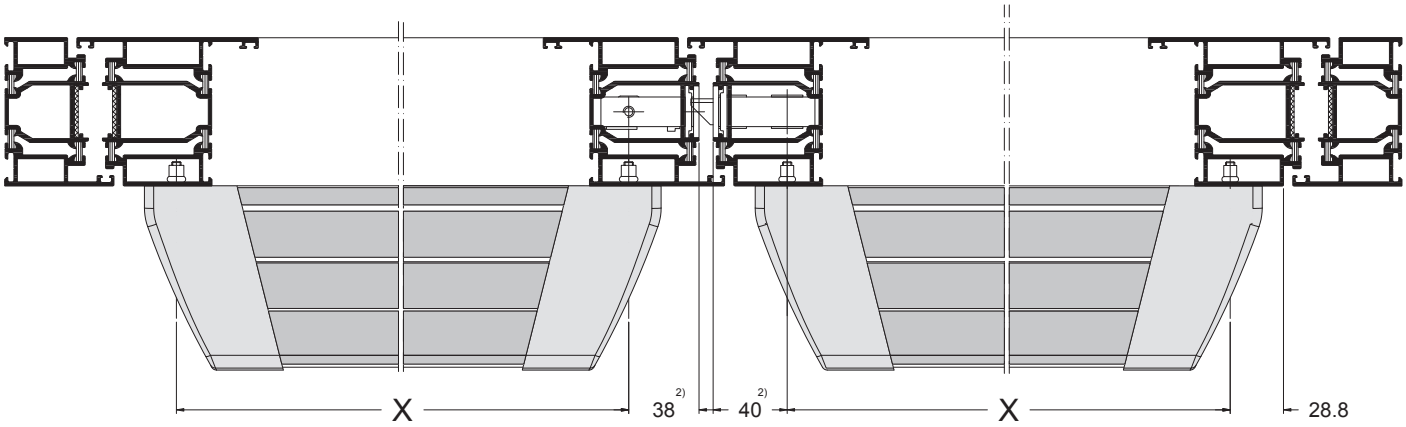

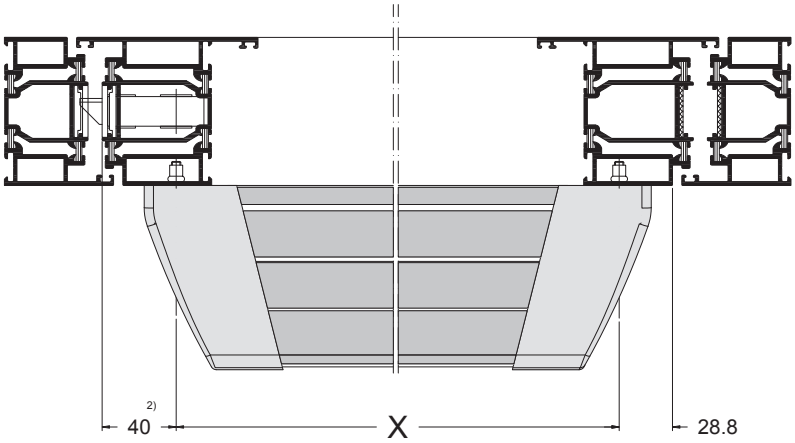

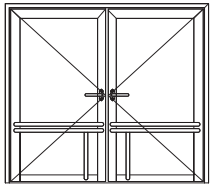

"Hewi"-Stange Ø33

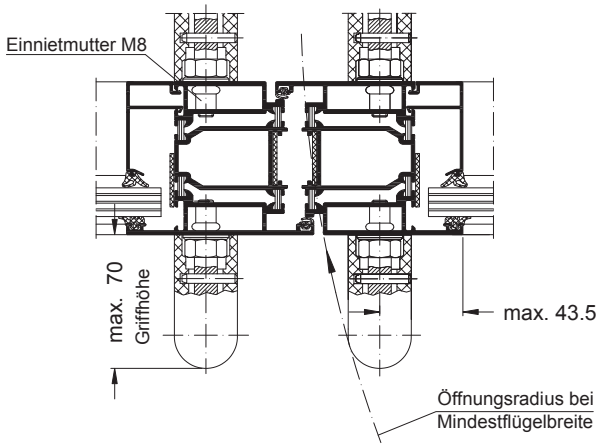

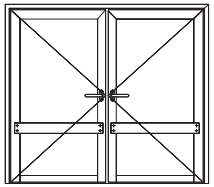

Rammschutz-Stange

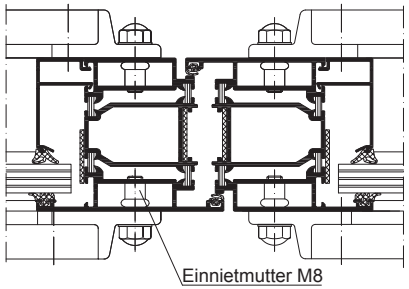

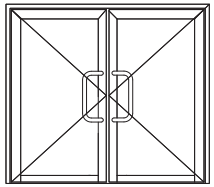

Stoßgriff
(z. B. 210790)

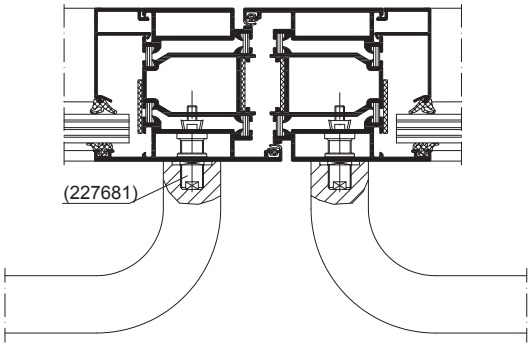

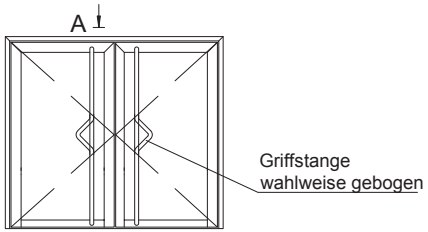

Stoßgriffe
wahlweise
beidseitig

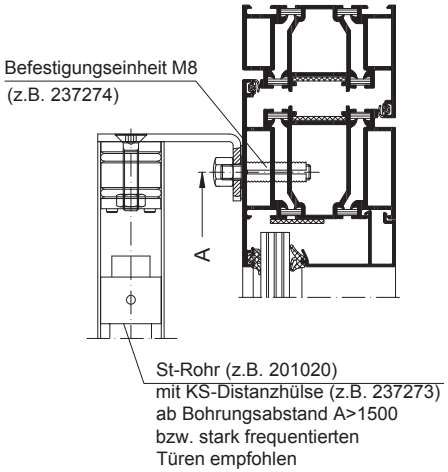

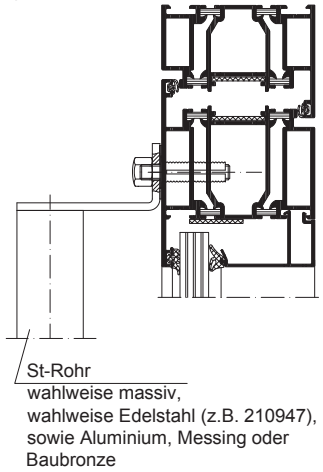

Ansicht A

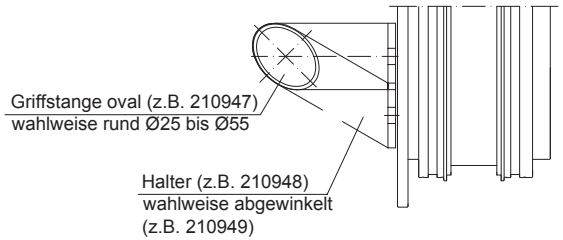

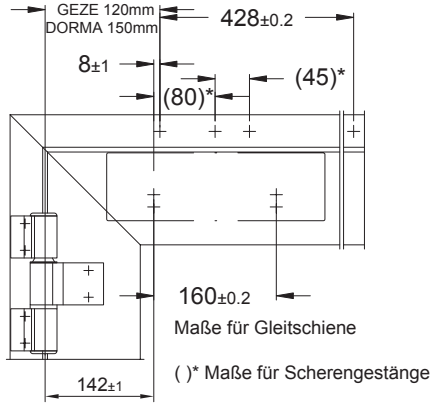

Normalmontage Bandseite

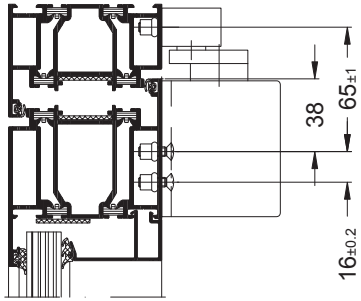

Normalmontage Bandseite

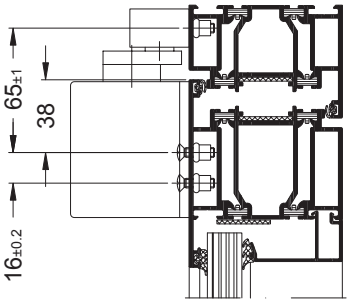

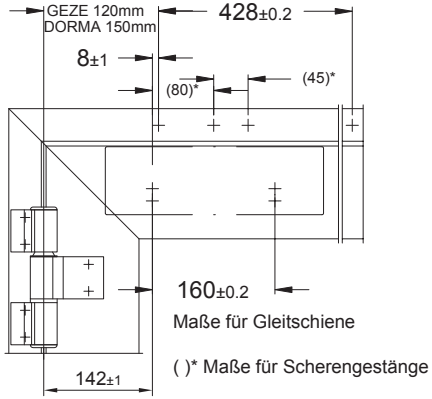

Kopfmontage Bandgegenseite

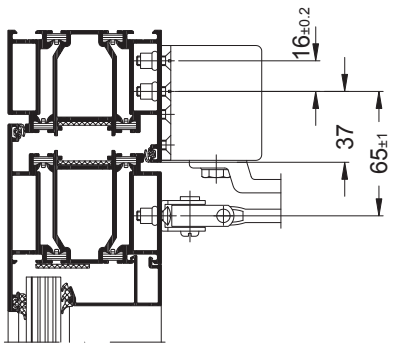

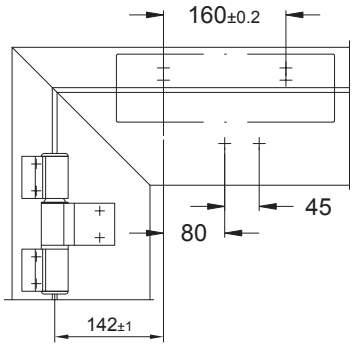

Normalmontage Bandgegenseite

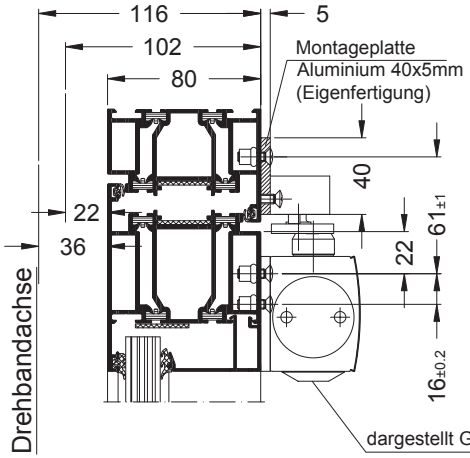

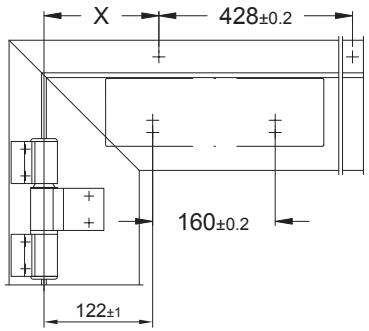

Achsmaß	X (Geze)	X (Dorma)	Öffnungswinkel α
22 mm	152	155	100°
36 mm	152	160	90°

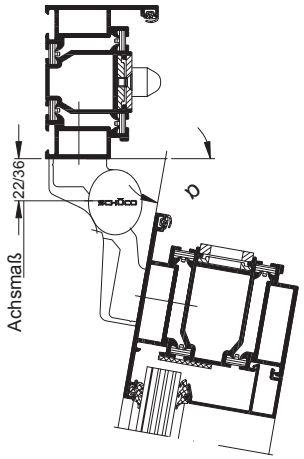

Achtung ! Der Öffnungswinkel muß mit einen Türstopper begrenzt werden.
Der Einsatz von E- und R-Gleitschienen ist nicht zulässig.

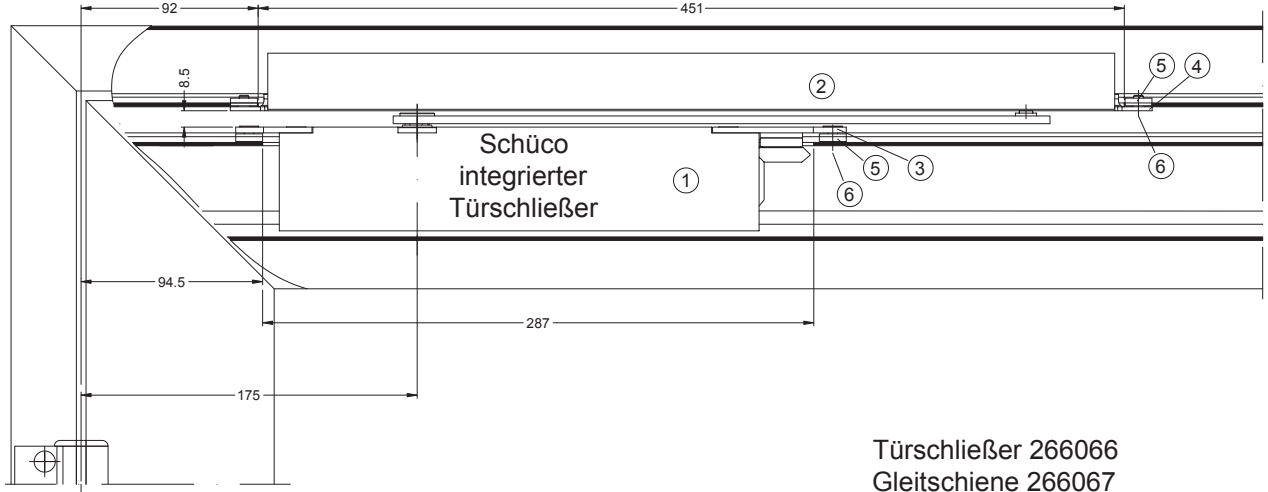

Türschließer 266066
Gleitschiene 266067
E-Gleitschiene 266068

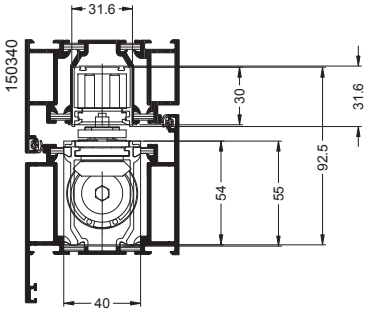

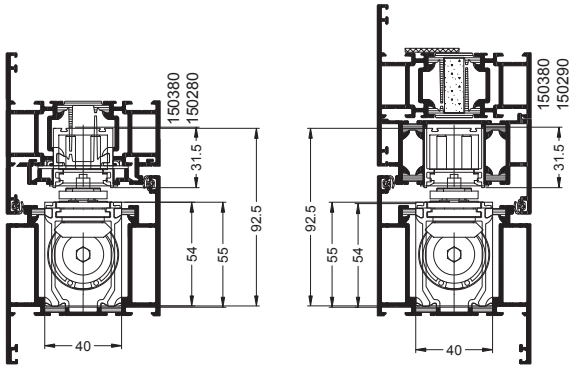

Bearbeitung
Flügelprofil

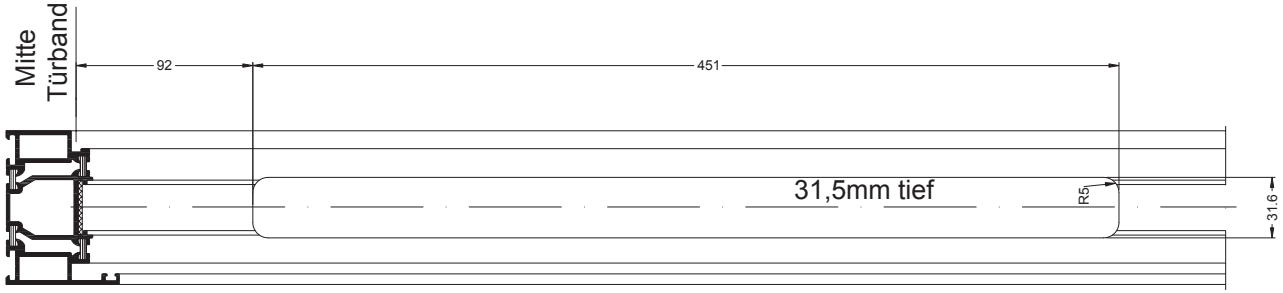

Bearbeitung
Blendrahmenprofil

Lfd Nr.	Anzahl	Benennung
1	1	Türschließer
2	1	Gleitschiene
3	2	Befestigung Schließer
4	2	Befestigung Gleitschiene
5	4	Klemmstück
6	8	Senkschraube M5x8

Achtung: Flügelmaß min 650
max 1400

Kopfmontage Bandseite ziehend

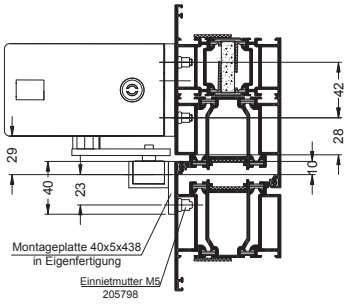

Kopfmontage Bandseite ziehend

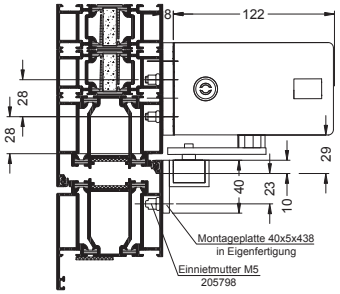

Lochbild für DA 230-F Montageplatte und Rollenschiene, ziehend Bandseite

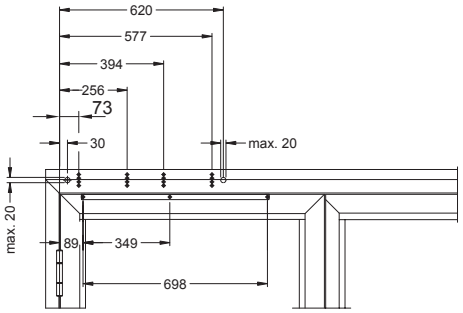

Befestigungsabstände der Montageplatte

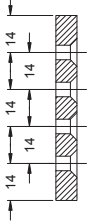

Türblattmontage Bandseite drückend

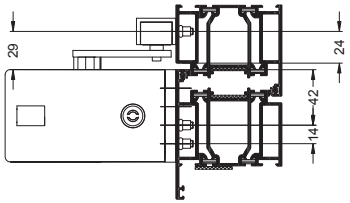

Türblattmontage Bandseite drückend

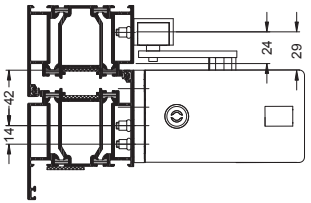

Lochbild für DA 230-F Montageplatte und Rollenschiene, drückend Bandseite Türblattmontage

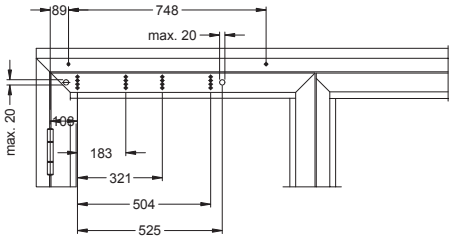

Maße in ( ) Klammern für Gestängebefestigung

Verwendung des Antriebes nur in Funktionseinheit mit dem elektr. Türöffner.

Normalmontage nur auf der Bandseite möglich.

Beim Einsatz der integrierten Schließfolgeregelung ist keine Türblattmonage möglich.

Kopfmontage Bandgegenseite drückend

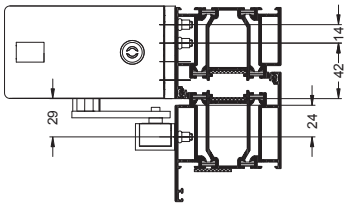

Kopfmontage Bandgegenseite drückend

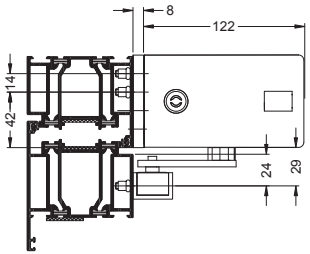

dargestellt für DIN links
DIN rechts : spiegelbildlich

Lochbild für DA 230-F Montageplatte, Rollenschiene und Gestänge, drückend Bandgegenseite

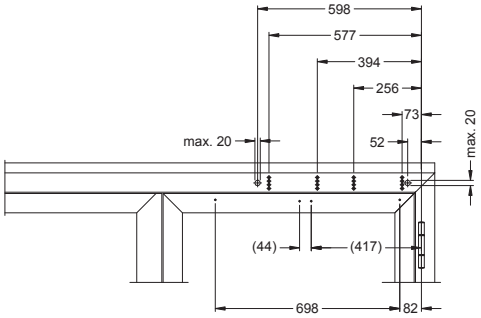

	Befestigungspunkte
DA 230-F	8 Stück
Rollenschiene	2 Stück
Gestänge	2 Stück
	Senkschraube M5 Einnietmutter M5

Kopfmontage Bandgegenseite drückend

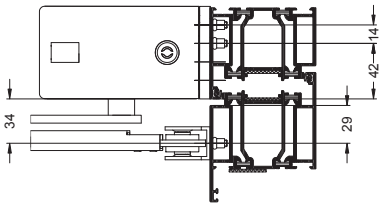

Kopfmontage Bandgegenseite drückend

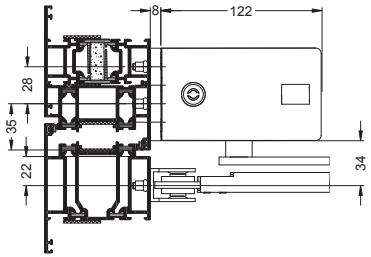

Bei Verwendung von zwei gegenüberliegenden Sensorleisten ist darauf zu achten, dass die Kabeldurchführung min. 100mm von einander versetzt einzusetzen sind.

Wartungsanleitung für ein- und zweiflügelige Schüco- Brandschutztüren nach DIN 4102 aus der Serie „Schüco ADS 80 FR 30“

Brandschutztüren sind selbstschließende, sicherheitstechnische Anlagen, deren Funktionsfähigkeit immer gewährleistet sein muß.

Der Bauherr/Betreiber ist für die Funktionsfähigkeit der Brandschutztüren verantwortlich.

Darum empfehlen wir, daß ein entsprechender Wartungsvertrag zwischen dem Bauherrn / Betreiber und einem autorisierten Fachbetrieb abgeschlossen wird.
Für Feststellanlagen wird ein Wartungsvertrag vom Gesetzgeber vorgeschrieben.

Wartungsarbeiten sollten nach 50 000 Betätigungen oder einmal pro Jahr bzw. bei Störungen durchgeführt werden.

Der Ersatz mangelhafter Teile (Profil, Beschlag, Zubehör, Glas) darf nur von einem autorisierten Fachbetrieb durchgeführt werden.
Bei der Durchführung der Wartungsarbeiten müssen die Vorgaben der bauaufsichtlichen Zulassung (bei Rauchschutztüren des Prüfberichtes/Zeugnisses) beachtet werden.

1. Reinigung der Elemente, vor allem die beweglichen Teile und Funktionszonen.

2. Überprüfen aller Funktionen

- selbsttätiges Schließen (Schließfolgeregelung, Schließkraft)
- Antipanikfunktion
- Feststellanlagen (siehe Richtlinie vom DIBt)
- Schwellendichtung oder absenkbare Dichtung (Auslösung, Verpressung der Dichtung)
- Gängigkeit der Beschlagteile. (Schlösser, Elektrotüröffner, Türbänder, Türdrücker) Fetten der beweglichen Teile.
- Spalt zwischen Flügel und Blendrahmen (eventl. Türbänder nachstellen)
- Sicherungsbolzen im Bandbereich (fester Sitz).

3. Überprüfen der Dichtungen zwischen

- Flügelrahmen und Blendrahmen
- Glas und Flügelrahmen
- Blendrahmen und Baukörper
- ggf. Nachbessern oder Auswechseln der Dichtstoffe bzw. Dichtprofile.
- ggf. beschädigte Dichtbänder mit PVC (im Brandfall aufschäumende Baustoffe) austauschen.

4. Überprüfen des Glases durch Sichtkontrolle auf Einläufe und Sprünge.

Änderungen bei Feuerschutzabschlüssen
(Fassung Juni 1995)

1. Allgemeines

Nicht genormte Feuerschutzabschlüsse gelten als nicht geregelte Bauprodukte, die des Nachweises ihrer Verwendbarkeit bedürfen (§ 20 Abs. 3 MBO 12.93). Der Nachweis wird vornehmlich durch eine allgemeine bauaufsicht-liche Zulassung geführt (§ 21 Abs. 1 MBO).

In den Zulassungen wird geregelt, daß sich der Brauchbarkeitsnachweis auch auf die nachstehend aufgeführten Änderungen von Feuerschutz-abschlüssen erstreckt. Die Änderungen sind an Drehflügeltüren zulässig; es bestehen keine Bedenken, sie bei sinngemäßer An-wendung auch an Schiebe-, Hub- und Rolltoren vorzunehmen.
In den Zulassungen wird auf diese Veröffentlichung in den „Mitteilungen“ des Deutschen Instituts für Bautechnik Bezug genommen. Für diese Änderungen bedarf es also keines weiteren Brauchbarkeitsnachweises.

2 Zulässige Änderungen

2.1 Zulässige Änderungen und Ergänzungen, die auch **an bereits hergestellten** Feuerschutzabschlüssen durchgeführt werden können:

2.1.1 Anbringung von Kontakten, z.B. Reedkontakte und Schließblechkontakte (Riegelkontakte) zur Verschlußüberwachung, sofern sie aufgesetzt oder in vorhandene Aussparungen eingesetzt werden können. (Siehe auch Abschn. 2.2.2)

2.1.2 Austausch des Schlosses durch geeignetes, selbstverriegelndes oder motorisch angetriebenes Schloß mit Falle, sofern dieses Schloß in die vorhandene Schloßtasche eingebaut werden kann und Veränderungen am „Schließblech“ nicht erforderlich werden.

2.1.3 Führung von Kabeln auf dem Türblatt

2.1.4 Einbau optischer Spione

2.1.5 Anschrauben, Annieten oder Aufkleben von Hinweisschildern auf dem Türblatt.

2.1.6 Anschrauben oder Aufkleben von Streifen (etwa bis 250 mm Breite bzw. Höhe) aus Blech, z.B. Tritt- oder Kantenschutz.

2.1.7 Anbringung von Rammschutzstangen unter Verwendung ggf. erforderlicher Verstärkungsbleche.

2.1.8 Anbringung von geeigneten Panikstangen-griffen, wenn nach Auskunft des Türherstellers geeignete Befestigungspunkte vorhanden sind.

2.1.9 Ergänzung von Z- und Stahleckzargen zu Stahlumfassungszargen sowie Anbringung von Wand anschlußleisten bei Holzzargen.

2.1.10 Aufkleben von Leisten aus Holz, Kunststoff, Aluminium, Stahl in jeder Form und Lage auf Glasscheiben.

2.1.11 Auf Holztüren Aufkleben und Nageln von Holzleisten bis ca. 60 mm x 30 mm, jedoch max. 12 dm^3 je Seite, und Anbringung von Zierleisten auf Holzzargen.

2.2 Zulässige Änderungen und Ergänzungen, die **ausschließlich bei der Herstellung** der Feuerschutzabschlüsse durchgeführt werden dürfen.
Die nachfolgend genannten Änderungen und Ergänzungen bedürfen der zeichnerischen Festlegung. Die Zeichnungen müssen von der/den Prüfstelle(n), die die Eignungsprüfungen im Zulassungsverfahren durchgeführt hat/haben, genehmigt werden.

2.2.1 Anbringung eines Fläschenschutzes zur Auslösung eines Signals

- außen aufgeklebt und bis zu 1 mm Dicke,
- außen auf Holztüren aufgebrachte, mit Drähten versehene Sperrholzplatten,
- außen auf Stahltüren aufgebrachte, mit Drähten versehene Fiber-/Kalzium-Silikat-Platten, ggf. mit ganzflächiger metallischer Abdeckung,
- Folien bis 1 mm Dicke im Innern von Stahltüren.

2.2.2 Zusätzlicher Einbau von Kontakten im Türblatt bzw. in der Zarge oder das Vorrichten von Aussparungen für derartige Kontakte.

2.2.3 Zusätzlicher im oder auf dem Türblatt angeordnetes Riegelschloß (Motor-, Blockschloß). Bei Anordnung im Türblatt ist hierfür eine Schloßtasche einzubauen, die hinsichtlich der Dicke der Isolierstoffe der Ausführung entsprechen muß, die für den Schloßbereich der zugelassenen Tür vor geschrieben ist.

2.2.4 Einbau geeigneter elektrischer Türöffner nach dem Arbeitsstromprinzip, sofern sie aus Werkstoffen bestehen, deren Schmelzpunkt nicht unter 1000°C liegt.
Diese elektrischen Türöffner dürfen nicht an Drehflügeltüren verwendet werden, die mit einem Federband als Schließmittel ausgerüstet sind.
Sie dürfen nicht mit Dauerentriegelung betrieben werden.

2.2.5 Einbau zusätzlicher Sicherungsstifte/-zapfen an der Bandseite und zusätzlicher Bänder.

2.2.6 Verwendung von Edelstahlblechen anstelle von (normalen) Stahlblechen gleicher Blechdicke.

2.2.7 Anordnung von Schloß und Drü#ker in anderer Höhenlage (Abweichung bis etwa 200 mm) z.B. für Kindergärten.

2.2.8 Führung von Kabeln im Türblatt

- bei Stahltüren in einem metallischen Schutzrohr (z.B. PG 7),
- bei Holztüren in einer Bohrung bis zu 8 mm Durchmesser oder in einer Ausnehmung bis 8 mm x 8 mm.

2.2.9 Änderung folgender Zargenmaße:

- größere Spiegelbreiten,
- Abkantungen am Zargenspiegel, z.B. Schattennut.

2.2.10 Einbau von Vorrichtungen zur Befestigung geeigneter Panikstangengriffe (siehe Abschnitt 2.1.8).

2.2.11 Zusätzlich zu dem vorhandenen Schloßsystem die Anbringung von Halteplatten für Haftmagnete von elektomagnetischen Verriegelungsein richtungen. Hierzu sind bei der Herstellung im Türblatt geeignete Befestigungspunkte vorzusehen. 1)

2.2.12 Wenn Türen ohne Bodeneinstand der Zargen eingebaut werden, ist an beiden Längsseiten jeweils ein zusätzlicher Anker 60 mm „ 20 mm über OFF anzubringen.

3. Ausführung

Bei der Ausführung von zulässigen Änderungen und Ergänzungen ist folgendes zu beachten:

3.1 Änderungen und Ergänzungen dürfen die Funktionsfähigkeit des Feuerschutzabschlusses nicht beeinträchtigen (z.B. selbstschließende Eigenschaft)

3.2 Abschlüsse mit den genannten Änderungen und Ergänzungen bedürfen neben der in der Zulassung beschriebenen keiner zusätzlichen Kennzeichnung.

3.3 Bei Schlössern (2.1.2), Panikstangengriffen (2.1.8 und 2.210) und elektrischen Türöffnern (2.2.4) dürfen nur geeignete Ausführungen verwendet werden. Der Nachweis ist durch eine mechanische Festigkeits- und Dauerfunktionstüchtigkeitsprüfung (Abschnitt 2.3.5 der Richtlinien für die Zulassung von Feuerschutzabschlüssen - Fassung Februar 1983 -, „Mitteilungen“ IfBt Heft 3/1983) zu erbringen.

3.4 Bei Renovierung (Sanierung) vorhandener Feuer schutztüren dürfen die Zargen dieser Türen - sofern sie ausreichend fest verankert sind - einge baut bleiben. Die Zargen der neu einzubauenden Feuerschutztüren dürfen an den vorhandenen Zargen - ggf. über entsprechende Verbindungsteile - befestigt werden. Die neuen Zargen müssen die alten, verbleibenden Zargen vollständig umfassen. Hohlräume zwischen den Zargen bzw. zwischen Zarge und Wand sind mit Mörtel auszufüllen.

4. Diese Fassung enthält Ergänzungen der in den „Mitteilungen“, 20. Jahrgang Nr. 4, vom 1.8.1989 abgedruckten Fassung. Soweit in Zulassungs bescheiden der Hinweis auf die Veröffentlichung vom 1.8.1989 enthalten ist, tritt an dessen Stelle diese Fassung.

5. Diese Zusammenstellung der Änderungen an Feuerschutzabschlüssen darf nur ungekürzt vervielfältigt werden.

1) Hinsichtlich der Zulässigkeit von elektrischen Verriegelungen an Türen in Rettungswegen siehe „Mitteilungen“, 20. Jahrgang Nr. 2, vom 31.3.1989.

Einbauanleitung
Installation instruction
Installation instruction
Instrucción de montaje

Hinweis Achtung
Note: caution
Symbole d'avertissement „Attention"
Indicaciones atención

Verpackungseinheit
Packing unit
Unité de vente
Unidad de Venta

Abmaße, Abmessungen
Size, dimensions
Tolérances, dimensions
Dimensión, medidas

Gewicht
Weight
Poids
Peso

Farbe
Colour
Couleur
Color

Notwendige Anzahl
Number required
Quantité nécessaire
Cantidad necesaria

elektrische Daten
Electrical data
Données électriques
Datos eléctricos

Öffnungsrichtung nach links
Opening to the left
Sens d'ouverture vers la gauche
Dirección de apertura, a la izquierda

Öffnungsrichtung nach rechts
Opening to the right
Sens d'ouverture vers la droite
Dirección de apertura, a la derecha

Widerstandsklasse 1
Resistance class 1
Classe de résistance 1
Clase de resistencia 1

Widerstandsklasse 2
Resistance class 2
Classe de résistance 2
Clase de resistencia 2

Widerstandsklasse 3
Resistance class 3
Classe de résistance 3
Clase de resistencia 3

Bautiefe
Basic depth
Profondeur du profilé
Profundidad

Glasdicke
Glass thickness
Epaisseur du vitrage
Grueso del vidrio

Glasdickentoleranz
Glass thickness tolerance
Tolérance d'épaisseur du vitrage
Toleranc. gru. vidrio

Glasmaßtoleranz
Glass size tolerance
Tolérances dimensionnelles du vitrage
Tolerancia del vidrio

Netzteil
Power supply
Bloc d'alimentation
Transformador

Dichtmittel
Sealant
Produit d'étanchéité
Sellante

Bohrvorrichtung
Drilling jig
Gabarit de perçage
Conductor de taladros

Pressenwerkzeug
Press tool
Poinçon
Util de prensa

Verstellmöglichkeiten
Adjustment options
Possibilités de réglage
Posibilidad de regulación

E-Öffner
Electric strike
Gâche électrique
Abridor eléctrico

Einfachverriegelung
Single locking
Verrouillage un point
Cierre sencillo

Mehrfachverriegelung
Multi-point locking
Verrouillage multipoints
Cierre de varios puntos

Überwachung von Riegel, Falle, Drückernuß etc.
Monitoring of latch, bolt, spindle size, etc.
Surveillance pêne dormant, pêne 1/2 tour, fouillot, etc..
Control de cierre, resbalón, cuadradillo, etc.

Selbstverriegelung
Self-locking
Autoverrouillage
Con cierre automático

Panikfunktion (in Verbindung mit Kennbuchstaben)
Panic function (in conjunction with ID letter)
Fonction antipanique (en référence à la lettre d'identification)
Función antipánico (Junto con la inicial de reconocimiento)

Tür 1-flg. Nach außen DIN L
Single leaf door Outward opening DIN L
Porte 1 vantail ouvrant vers l'extérieur, gauche
Puerta de 1 hoja al exterior DIN Iz.

Tür 1-flg. Nach außen DIN R
Single leaf door Outward opening DIN R
Porte 1 vantail ouvrant vers l'extérieur, droite
Puerta de 1 hoja al exterior DIN De.

Tür 1-flg. Nach innen DIN L
Single leaf door Inward opening DIN L
Porte 1 vantail ouvrant vers l'intérieur, gauche
Puerta de 1 hoja al interior DIN Iz.

Tür 1-flg. Nach innen DIN R
Single leaf door inward opening DIN R
Porte 1 vantail ouvrant vers l'intérieur, droite
Puerta de 1 hoja al interior DIN De.

Tür 2-flg. Nach außen DIN L
Single leaf door outward opening DIN L
Porte 2 vantaux ouvrant vers l'extérieur, gauche
Puerta de 2 hojas al exterior DIN Iz.

Tür 2-flg. Nach außen DIN R
Single leaf door outward opening DIN R
Porte 2 vantaux ouvrant vers l'extérieur, droite
Puerta de 2 hojas al exterior DIN De.

Tür 2-flg. Nach innen DIN R
Single leaf door inward opening DIN R
Porte 2 vantaux ouvrant vers l'intérieur, droite
Puerta de 2 hojas al exterior DIN De.

Tür 2-flg. Nach innen DIN L
Single leaf door inward opening DIN L
Porte 2 vantaux ouvrant vers l'extérieur, gauche
Puerta de 2 hojas al interior DIN Iz.